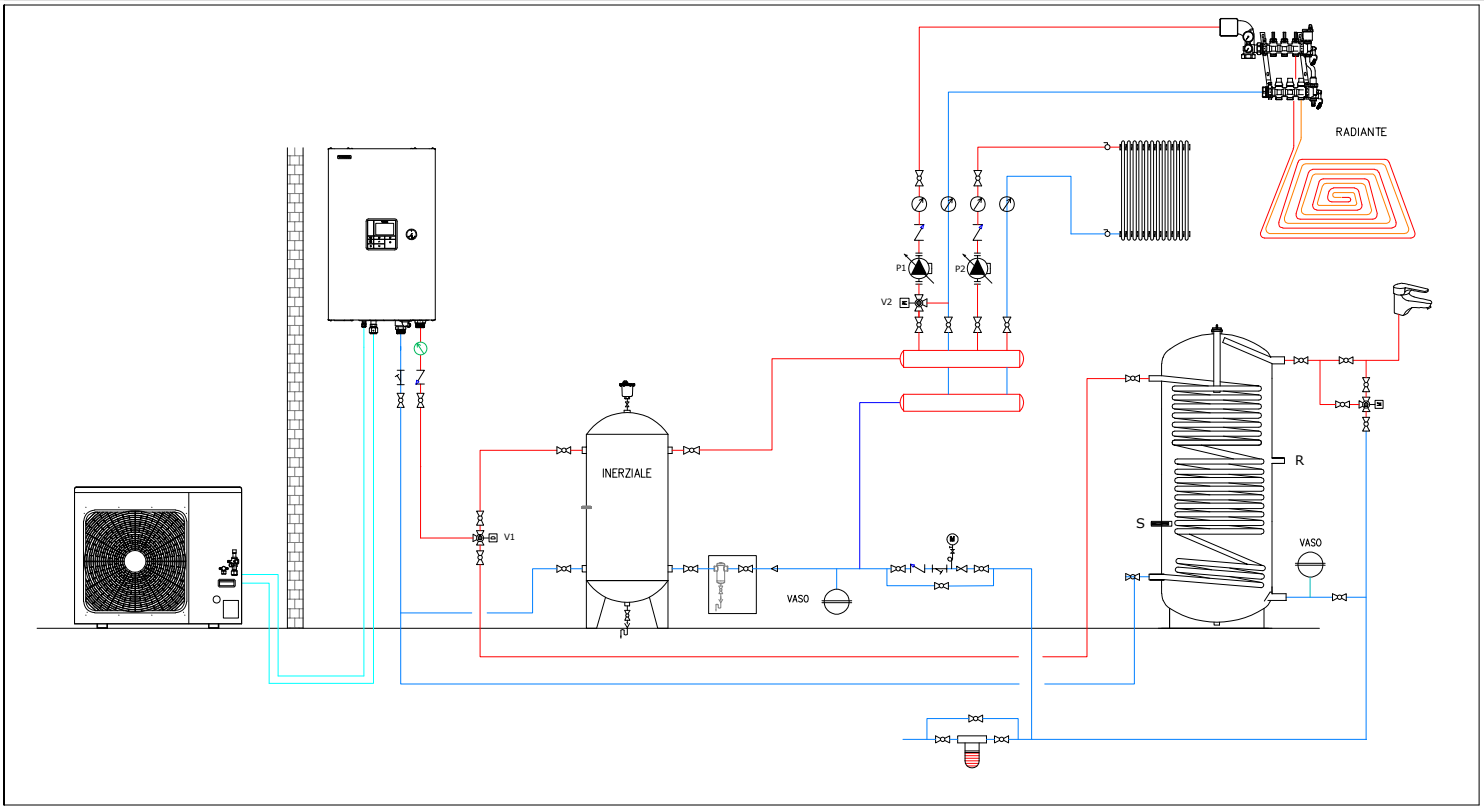

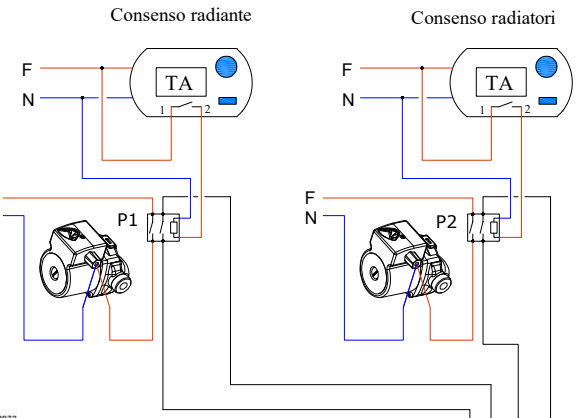

I/P1 & I/P2: Ingresso termostato stanza
- Impostazione: DN [6B3] = 1
- Contatti senza tensione

Funzionamento del termostato

CN21	Riscaldamento		Raffreddamento	
	Raggiunge	Non raggiunge	Raggiunge	Non raggiunge
1-5 (I/P1)	aperto	chiuso	-	-
2-5 (I/P2)	-	-	chiuso	aperto

I/P3: Ingresso termostato serbatoio acqua calda
- Questa funzione viene utilizzata quando il cliente utilizza il serbatoio locale dell'acqua calda.
- Impostazione: DN [6B2] = 1
- Contatti senza tensione
  Aperto: Temperatura impostata raggiunta
  Chiuso: Temperatura impostata non raggiunta

I/P4: Ingresso commutazione modalità riscaldamento/raffreddamento
- Contatto senza tensione
  Aperto: Modalità riscaldamento
  Chiuso: Modalità raffreddamento

I/P5: Ingresso operazione riscaldamento/raffreddamento ON/OFF
- Contatto senza tensione
  Aperto: Operazione OFF (telecomando OFF)
  Chiuso: Operazione ON (telecomando ON)

I/P6: Ingresso operazione acqua calda ON/OFF
- Contatto senza tensione
  Aperto: Operazione OFF (telecomando OFF)
  Chiuso: Operazione ON (telecomando ON)

I/P7 & I/P8: Connessione a una rete Smart Grid (SG Ready)
- Contatti senza tensione
- La modalità di funzionamento è controllata tramite contatti a potenziale zero integrati nel contatore di energia.
- Impostazione: DN [B6] = 4

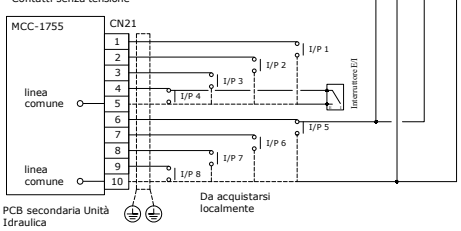

▼ **Tabella 2**

Voci di ingresso (impostazione predefinita)	
I/P 1	Ingresso termostato stanza per riscaldamento
I/P 2	Ingresso termostato stanza per raffreddamento
I/P 3	Ingresso termostato serbatoio acqua calda
I/P 4	Ingresso commutazione modalità riscaldamento/raffreddamento
I/P 5	Operazione di riscaldamento/ raffreddamento ON/OFF
I/P 6	Operazione acqua calda ON/OFF
I/P 7 (DN: B6)	0: Ingresso spegnimento d'emergenza
I/P 8 (DN: B6)	0: Nessuno

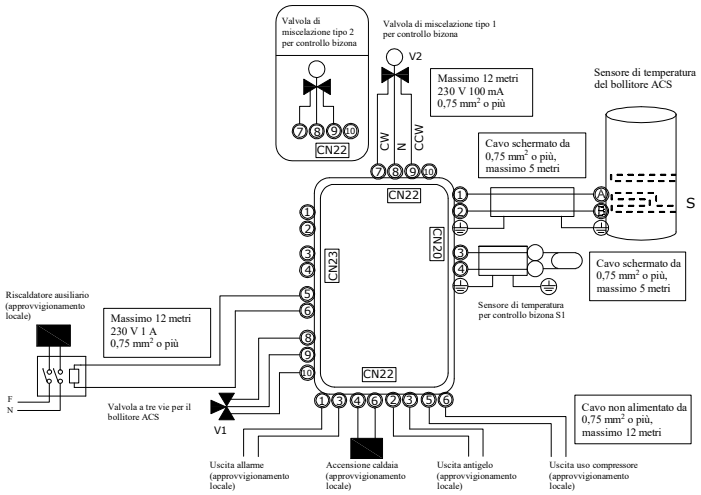

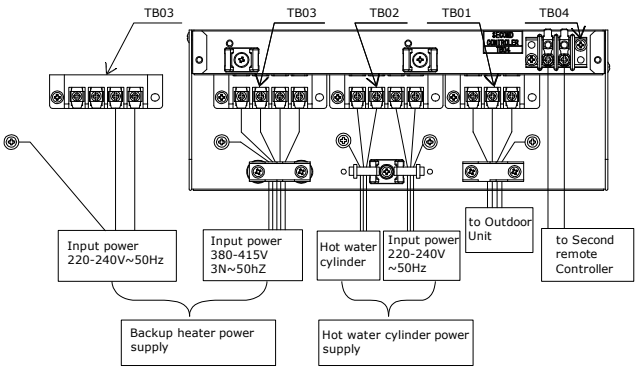

NOTA : SCHEMA FUNZIONALE DI PRINCIPIO
IL PRESENTE SCHEMA RAPPRESENTA IL PRINCIPIO DI FUNZIONALITA' DEL SISTEMA TOSHIBA E NON HA VALORE DI PROGETTO, NE' INTENDE SOSTITUIRSI AD ESSO; NON SOSTITUISCE LE VERIFICHE TERMICHE E L'ELABORATO DI PROGETTO REDATTO DAL PROFESSIONISTA ABILITATO, COSI' COME PREVISTO DA NORMATIVA NAZIONALE VIGENTE. ALCUNI ELEMENTI POSSONO RISULTARE MANCANTI IN QUANTO NON RAPPRESENTA UNO SCHEMA FUNZIONALE ESECUTIVO. FARE RIFERIMENTO AL CATALOGO TECNICO ED AL MANUALE DI SERVIZIO PER TUTTI I DETTAGLI TECNICI NECESSARI ALLA PROGETTAZIONE ED ALL'AVVIAMENTO.

TOSHIBA

TOSHIBA ITALIA MULTICLIMA
div. di ECR Italy SpA
Viale Monza 338
20128 Milano (Mi)
Tel. 02 2529421
www.toshibaclima.it

CODICE

XW - 2023/009 - REV.00

DISEGNO:

AUTORE: _____

DATA: _____

SCHEMA FUNZIONALE