LISTINO **2026**

T–Air Solutions Italy div. di Beijer Ref Italy S.r.l
Viale Monza 338 - 20128 MILANO – Tel. 02 2529421 – Cap. Soc. € 2.520.000 i.v.
Iscr. Reg.Imprese CCIAA MI 00728980152 – REA MI-476693 – C.F. e P.IVA 00728980152
Num. Iscr. Registro A.E.E. IT08020000003762 Num. Iscr. Cod. Registro P.A. IT12030P00002800
Società con socio unico e soggetta all'attività di direzione e coordinamento della Beijer Ref AB - Stortorget 8 - 211 34 Malmö – SE

ENEA - SCALDACQUA A POMPA DI CALORE

Modello	Bonus		Prezzo unità (€)
	BE	CT	
HWB-A110C2E15	✓	✓	2.715
HWB-A200C2E12	✓	✓	3.675
HWB-A200E4E12	✓	✓	4.475
HWB-A300C2E12	✓	✓	4.075
HWB-A300E4E12	✓	✓	4.950

Versioni	A110C2E15	A200C2E12	A200E4E12	A300C2E12	A300E4E12
Serpentino aggiuntivo (m2) per integrazione con solare termico			✓ (1,2)		✓ (1,2)

BE bonus edilizio **CT** conto termico

Tutti i prezzi si intendono IVA, trasporto ed eventuale contributo RAEE esclusi.
Per la nostra politica di continuo miglioramento dei prodotti, le caratteristiche sopra riportate sono soggette a modifiche senza obbligo di preavviso.
Le immagini dei prodotti e degli accessori sono indicative.

VESTA - BOLLITORE ACS MONO SERPENTINO

Modello	Prezzo unità (€)
HWB-K150C6E15	1.745
HWB-K200C6E15	1.860
HWB-K300C6E30	2.580
HWB-K500C6E30	3.055
HWB-K800C6E60	4.625
HWB-K1000C6E60	5.440

SOLEA - BOLLITORE ACS DOPPIO SERPENTINO PER CONNESSIONE SOLARE

Modello	Prezzo unità (€)
HWB-K200E6E15	2.565
HWB-K300E6E30	3.270
HWB-K500E6E30	4.005
HWB-K800E6E60	5.180
HWB-K1000E6E60	6.185

THERMA - BOLLITORE ACS MONO SERPENTINO CON PUFFER INTEGRATO

Modello	Prezzo unità (€)
HWB-H300C10E30	**3.425**
HWB-H500C10E30	**4.385**

Accessori		
Modello	**Descrizione**	**Prezzo (€)**
HWB-T-SENS	Sensore di temperatura per BOLLITORE ACS (5m)	**50**

BOREAS - ACCUMULO INERZIALE

Modello	Prezzo unità (€)
HWB-P025N4	570
HWB-P050N6	695
HWB-P100N6	795
HWB-P200N6	1.005
HWB-P300N6	1.490
HWB-P500N6	2.020
HWB-P800N6	2.880
HWB-P1000N6	3.075
HWB-P1500N6	4.735
HWB-P2000N6	5.465

KIT COMPLETI CON ACCUMULO ACS PER POMPE DI CALORE ESTIA R32 TOSHIBA

KIT ARMADIO AUTOPORTANTE E ACCUMULO ACS MONOSERPENTINA			
Componente	**Descrizione**	**Prezzo (€)**	
		unità	kit
G3-AV	Armadio autoportante E-BOX 200 (verniciato)	**1.855**	**6.755**
G3-L-200C	Accumulo ACS 200L E-BOX	**2.690**	
G3-350222	Kit completo con res. elettrica, acc. inerziale 28 L, bypass, deviatrice, vaso di espansione ACS	**2.045**	
G3-T-R32	Raccordi kit ACS per R32	**115**	
HWB-T-SENS	Sensore di temperatura per Serbatoio ACS	**50**	

KIT ARMADIO DA INCASSO LIGHT MONTATO E ACCUMULO ACS MONOSERPENTINA			
Componente	**Descrizione**	**Prezzo (€)**	
		unità	kit
G3-AL	Armadio da incasso NON verniciato E-BOX 200 L-versione LIGHT montato	**1.265**	**6.165**
G3-L-200C	Accumulo ACS 200L E-BOX	**2.690**	
G3-350222	Kit completo con res. elettrica, acc. inerziale 28 L, bypass, deviatrice, vaso di espansione ACS	**2.045**	
G3-T-R32	Raccordi kit ACS per R32	**115**	
HWB-T-SENS	Sensore di temperatura per Serbatoio ACS	**50**	

KIT ARMADIO DA INCASSO EXTRA-LIGHT SMONTATO E ACCUMULO ACS MONOSERPENTINA			
Componente	**Descrizione**	**Prezzo (€)**	
		unità	kit
G3-AS	Armadio da incasso NON verniciato E-BOX 200 L-versione EXTRA-LIGHT smontato	**880**	**5.780**
G3-L-200C	Accumulo ACS 200L E-BOX	**2.690**	
G3-350222	Kit completo con res. elettrica, acc. inerziale 28 L, bypass, deviatrice, vaso di espansione ACS	**2.045**	
G3-T-R32	Raccordi kit ACS per R32	**115**	
HWB-T-SENS	Sensore di temperatura per Serbatoio ACS	**50**	

Tutti i prezzi si intendono IVA, trasporto ed eventuale contributo RAEE esclusi.
Per la nostra politica di continuo miglioramento dei prodotti, le caratteristiche sopra riportate sono soggette a modifiche senza obbligo di preavviso.
Le immagini dei prodotti e degli accessori sono indicative.

KIT COMPLETI CON ACCUMULO ACS PER POMPE DI CALORE ESTIA R32 TOSHIBA

KIT ARMADIO AUTOPORTANTE E ACCUMULO ACS CON SERPENTINA AGGIUNTIVA PER SOLARE			
Componente	**Descrizione**	**Prezzo (€)**	
		unità	kit
G3-AV	Armadio autoportante E-BOX 200 (verniciato)	**1.855**	**7.895**
G3-L-200E	Accumulo ACS 200L E-BOX con scambiatore solare	**3.830**	
G3-350222	Kit completo con res. elettrica, acc. inerziale 28 L, bypass, deviatrice, vaso di espansione ACS	**2.045**	
G3-T-R32	Raccordi kit ACS per R32	**115**	
HWB-T-SENS	Sensore di temperatura per Serbatoio ACS	**50**	

KIT ARMADIO DA INCASSO LIGHT MONTATO E ACCUMULO ACS CON SERPENTINA AGGIUNTIVAPERSOLARE			
Componente	**Descrizione**	**Prezzo (€)**	
		unità	kit
G3-AL	Armadio da incasso NON verniciato E-BOX 200 L-versione LIGHT montato	**1.265**	**7.305**
G3-L-200E	Accumulo ACS 200L E-BOX con scambiatore solare	**3.830**	
G3-350222	Kit completo con res. elettrica, acc. inerziale 28 L, bypass, deviatrice, vaso di espansione ACS	**2.045**	
G3-T-R32	Raccordi kit ACS per R32	**115**	
HWB-T-SENS	Sensore di temperatura per Serbatoio ACS	**50**	

KIT ARMADIO DA INCASSO EXTRA-LIGHT SMONTATO E ACCUMULO ACS CON SERPENTINAAGGIUNTIVAPERSOLARE			
Componente	**Descrizione**	**Prezzo (€)**	
		unità	kit
G3-AS	Armadio da incasso NON verniciato E-BOX 200 L-versione EXTRA-LIGHT smontato	**880**	**6.920**
G3-L-200E	Accumulo ACS 200L E-BOX con scambiatore solare	**3.830**	
G3-350222	Kit completo con res. elettrica, acc. inerziale 28 L, bypass, deviatrice, vaso di espansione ACS	**2.045**	
G3-T-R32	Raccordi kit ACS per R32	**115**	
HWB-T-SENS	Sensore di temperatura per Serbatoio ACS	**50**	

KIT COMPLETI CON ACCUMULO ACS PER POMPE DI CALORE ESTIA R32 TOSHIBA

TABELLA COMPATIBILITÀ DI ESTIA BOX CON SISTEMI A POMPA DI CALORE ESTIA R32 TOSHIBA					
Unità esterne	Unità interne HWT-				
	601XWHM3W-E	601XWHT6W-E	1101XWHM3W-E	1101XWHT6W-E	1101XWHT9W-E
HWT-401HW-E	✓	✓			
HWT-601HW-E	✓	✓			
HWT-801HW-E			✓	✓	✓
HWT-1101HW-E					

Accessori		
Modello	Descrizione	Prezzo (€)
G3-350226	Kit pompa di ricircolo	760
G3-350227	Kit pompa di rilancio diretta*	645

(*) Prevede kit idraulico e tronchetto che deve essere sostituito al bypass

KIT COMPLETI SENZA ACCUMULO INERZIALE ACS PER POMPE DI CALORE ESTIA R32 TOSHIBA

KIT ARMADIO AUTOPORTANTE E ACCUMULO ACS MONOSERPENTINA			
Componente	**Descrizione**	**Prezzo (€)**	
		unità	kit
G3-AV	Armadio autoportante E-BOX 200 (verniciato)	**1.855**	**5.990**
G3-L-200C	Accumulo ACS 200L E-BOX	**2.690**	
G3-350229	Kit light con deviatrice, vaso di espansione ACS e inclusi raccordi G3-T-R32	**1.320**	
HWB-T-SENS	Sensore di temperatura per Serbatoio ACS	**50**	
G3-BYPASS	Valvole di bypass impianto	**75**	

KIT ARMADIO DA INCASSO LIGHT MONTATO E ACCUMULO ACS MONOSERPENTINA			
Componente	**Descrizione**	**Prezzo (€)**	
		unità	kit
G3-AL	Armadio da incasso NON verniciato E-BOX 200 L-versione LIGHT montato	**1.265**	**5.400**
G3-L-200C	Accumulo ACS 200L E-BOX	**2.690**	
G3-350229	Kit light con deviatrice, vaso di espansione ACS e inclusi raccordi G3-T-R32	**1.320**	
HWB-T-SENS	Sensore di temperatura per Serbatoio ACS	**50**	
G3-BYPASS	Valvole di bypass impianto	**75**	

KIT ARMADIO DA INCASSO EXTRA-LIGHT SMONTATO E ACCUMULO ACS MONOSERPENTINA			
Componente	**Descrizione**	**Prezzo (€)**	
		unità	kit
G3-AS	Armadio da incasso NON verniciato E-BOX 200 L-versione EXTRA-LIGHT smontato	**880**	**5.015**
G3-L-200C	Accumulo ACS 200L E-BOX	**2.690**	
G3-350229	Kit light con deviatrice, vaso di espansione ACS e inclusi raccordi G3-T-R32	**1.320**	
HWB-T-SENS	Sensore di temperatura per Serbatoio ACS	**50**	
G3-BYPASS	Valvole di bypass impianto	**75**	

Tutti i prezzi si intendono IVA, trasporto ed eventuale contributo RAEE esclusi.
Per la nostra politica di continuo miglioramento dei prodotti, le caratteristiche sopra riportate sono soggette a modifiche senza obbligo di preavviso.
Le immagini dei prodotti e degli accessori sono indicative.

KIT COMPLETI SENZA ACCUMULO INERZIALE ACS PER POMPE DI CALORE ESTIA R32 TOSHIBA

KIT ARMADIO AUTOPORTANTE E ACCUMULO ACS CON SERPENTINA AGGIUNTIVA PER SOLARE			
Componente	**Descrizione**	**Prezzo (€)**	
		unità	kit
G3-AV	Armadio autoportante E-BOX 200 (verniciato)	**1.855**	**7.130**
G3-L-200E	Accumulo ACS 200L E-BOX con scambiatore solare	**3.830**	
G3-350229	Kit light con deviatrice, vaso di espansione ACS e inclusi raccordi G3-T-R32	**1.320**	
HWB-T-SENS	Sensore di temperatura per Serbatoio ACS	**50**	
G3-BYPASS	Valvole di bypass impianto	**75**	

KIT ARMADIO DA INCASSO LIGHT MONTATO E ACCUMULO ACS CON SERPENTINA AGGIUNTIVAPERSOLARE			
Componente	**Descrizione**	**Prezzo (€)**	
		unità	kit
G3-AL	Armadio da incasso NON verniciato E-BOX 200 L-versione LIGHT montato	**1.265**	**6.540**
G3-L-200E	Accumulo ACS 200L E-BOX con scambiatore solare	**3.830**	
G3-350229	Kit light con deviatrice, vaso di espansione ACS e inclusi raccordi G3-T-R32	**1.320**	
HWB-T-SENS	Sensore di temperatura per Serbatoio ACS	**50**	
G3-BYPASS	Valvole di bypass impianto	**75**	

KIT ARMADIO DA INCASSO EXTRA-LIGHT SMONTATO E ACCUMULO ACS CON SERPENTINAAGGIUNTIVAPERSOLARE			
Componente	**Descrizione**	**Prezzo (€)**	
		unità	kit
G3-AS	Armadio da incasso NON verniciato E-BOX 200 L-versione EXTRA-LIGHT smontato	**880**	**6.155**
G3-L-200E	Accumulo ACS 200L E-BOX con scambiatore solare	**3.830**	
G3-350229	Kit light con deviatrice, vaso di espansione ACS e inclusi raccordi G3-T-R32	**1.320**	
HWB-T-SENS	Sensore di temperatura per Serbatoio ACS	**50**	
G3-BYPASS	Valvole di bypass impianto	**75**	

KIT COMPLETI SENZA ACCUMULO INERZIALE ACS PER POMPE DI CALORE ESTIA R32 TOSHIBA

TABELLA COMPATIBILITÀ DI ESTIA BOX CON SISTEMI A POMPA DI CALORE ESTIA R32 TOSHIBA					
Unità esterne	Unità interne HWT-				
	601XWHM3W-E	601XWHT6W-E	1101XWHM3W-E	1101XWHT6W-E	1101XWHT9W-E
HWT-401HW-E	✓	✓			
HWT-601HW-E	✓	✓			
HWT-801HW-E			✓	✓	✓
HWT-1101HW-E					

Accessori		
Modello	Descrizione	Prezzo (€)
G3-350226	Kit pompa di ricircolo	760
G3-350227	Kit pompa di rilancio diretta*	645

(*) Prevede kit idraulico e tronchetto che deve essere sostituito al bypass

Tutti i prezzi si intendono IVA, trasporto ed eventuale contributo RAEE esclusi.
Per la nostra politica di continuo miglioramento dei prodotti, le caratteristiche sopra riportate sono soggette a modifiche senza obbligo di preavviso.
Le immagini dei prodotti e degli accessori sono indicative.

LEAN BIANCO

	LEAN BIANCO							
	alette manuali				alette motorizzate e telecomando IR			
	motore asincrono		motore ECM		motore asincrono		motore ECM	
Taglia	Modello	Prezzo (€)	Modello	Prezzo (€)	Modello	Prezzo (€)	Modello	Prezzo (€)
10	**HWH-010TBM**	**679**	**HWH-010EBM**	**837**	**HWH-010TBA--T**	**861**	**HWH-010EBA--T**	**1.061**
20	**HWH-020TBM**	**706**	**HWH-020EBM**	**876**	**HWH-020TBA--T**	**904**	**HWH-020EBA--T**	**1.089**
30	**HWH-030TBM**	**746**	**HWH-030EBM**	**922**	**HWH-030TBA--T**	**949**	**HWH-030EBA--T** ●	**1.123**
40	**HWH-040TBM**	**795**	**HWH-040EBM**	**952**	**HWH-040TBA--T**	**976**	**HWH-040EBA--T**	**1.176**

	LEAN BIANCO - CON VALVOLE A 3 VIE 230V + VALVOLA A SFERA E DETENTORE							
	alette motorizzate				alette motorizzate e telecomando IR			
	motore asincrono		motore ECM		motore asincrono		motore ECM	
Taglia	Modello	Prezzo (€)	Modello	Prezzo (€)	Modello	Prezzo (€)	Modello	Prezzo (€)
10	**HWH-010TBA3F**	**985**	**HWH-010EBA3F**	**1.184**	**HWH-010TBA3FT** ●	**1.054**	**HWH-010EBA3FT** ●	**1.253**
20	**HWH-020TBA3F**	**1.026**	**HWH-020EBA3F**	**1.210**	**HWH-020TBA3FT** ●	**1.096**	**HWH-020EBA3FT** ●	**1.281**
30	**HWH-030TBA3F**	**1.080**	**HWH-030EBA3F**	**1.255**	**HWH-030TBA3FT** ●	**1.150**	**HWH-030EBA3FT** ●	**1.326**
40	**HWH-040TBA3F**	**1.108**	**HWH-040EBA3F**	**1.308**	**HWH-040TBA3FT** ●	**1.177**	**HWH-040EBA3FT** ●	**1.378**

● Disponibilità a magazzino

LEAN NERO

	LEAN NERO							
	alette manuali				alette motorizzate e telecomando IR			
	motore asincrono		motore ECM		motore asincrono		motore ECM	
Taglia	Modello	Prezzo (€)	Modello	Prezzo (€)	Modello	Prezzo (€)	Modello	Prezzo (€)
10	**HWH-010TNM**	**1.086**	**HWH-010ENM**	**1.244**	**HWH-010TNA--T**	**1.268**	**HWH-010ENA--T**	**1.468**
20	**HWH-020TNM**	**1.113**	**HWH-020ENM**	**1.282**	**HWH-020TNA--T**	**1.311**	**HWH-020ENA--T**	**1.496**
30	**HWH-030TNM**	**1.171**	**HWH-030ENM**	**1.347**	**HWH-030TNA--T**	**1.374**	**HWH-030ENA--T**	**1.548**
40	**HWH-040TNM**	**1.220**	**HWH-040ENM**	**1.377**	**HWH-040TNA--T**	**1.401**	**HWH-040ENA--T**	**1.601**

	LEAN NERO - CON VALVOLE A 3 VIE 230V + VALVOLA A SFERA E DETENTORE							
	alette motorizzate				alette motorizzate e telecomando IR			
	motore asincrono		motore ECM		motore asincrono		motore ECM	
Taglia	Modello	Prezzo (€)	Modello	Prezzo (€)	Modello	Prezzo (€)	Modello	Prezzo (€)
10	**HWH-010TNA3F**	**1.392**	**HWH-010ENA3F**	**1.591**	**HWH-010TNA3FT**	**1.461**	**HWH-010ENA3FT**	**1.660**
20	**HWH-020TNA3F**	**1.433**	**HWH-020ENA3F**	**1.617**	**HWH-020TNA3FT**	**1.503**	**HWH-020ENA3FT**	**1.688**
30	**HWH-030TNA3F**	**1.505**	**HWH-030ENA3F**	**1.680**	**HWH-030TNA3FT**	**1.575**	**HWH-030ENA3FT**	**1.751**
40	**HWH-040TNA3F**	**1.533**	**HWH-040ENA3F**	**1.733**	**HWH-040TNA3FT**	**1.602**	**HWH-040ENA3FT**	**1.803**

Tutti i prezzi si intendono IVA, trasporto ed eventuale contributo RAEE esclusi.
Per la nostra politica di continuo miglioramento dei prodotti, le caratteristiche sopra riportate sono soggette a modifiche senza obbligo di preavviso.
Le immagini dei prodotti e degli accessori sono indicative.

LEAN GRIGIO

	LEAN GRIGIO							
	alette manuali				alette motorizzate e telecomando IR			
	motore asincrono		motore ECM		motore asincrono		motore ECM	
Taglia	Modello	Prezzo (€)	Modello	Prezzo (€)	Modello	Prezzo (€)	Modello	Prezzo (€)
10	**HWH-010TGM**	**1.086**	**HWH-010EGM**	**1.244**	**HWH-010TGA--T**	**1.268**	**HWH-010EGA--T**	**1.468**
20	**HWH-020TGM**	**1.113**	**HWH-020EGM**	**1.282**	**HWH-020TGA--T**	**1.311**	**HWH-020EGA--T**	**1.496**
30	**HWH-030TGM**	**1.171**	**HWH-030EGM**	**1.347**	**HWH-030TGA--T**	**1.374**	**HWH-030EGA--T**	**1.548**
40	**HWH-040TGM**	**1.220**	**HWH-040EGM**	**1.377**	**HWH-040TGA--T**	**1.401**	**HWH-040EGA--T**	**1.601**

	LEAN GRIGIO - CON VALVOLE A 3 VIE 230V + VALVOLA A SFERA E DETENTORE							
	alette motorizzate				alette motorizzate e telecomando IR			
	motore asincrono		motore ECM		motore asincrono		motore ECM	
Taglia	Modello	Prezzo (€)	Modello	Prezzo (€)	Modello	Prezzo (€)	Modello	Prezzo (€)
10	**HWH-010TGA3F**	**1.392**	**HWH-010EGA3F**	**1.591**	**HWH-010TGA3FT**	**1.461**	**HWH-010EGA3FT**	**1.660**
20	**HWH-020TGA3F**	**1.433**	**HWH-020EGA3F**	**1.617**	**HWH-020TGA3FT** ●	**1.503**	**HWH-020EGA3FT**	**1.688**
30	**HWH-030TGA3F**	**1.505**	**HWH-030EGA3F**	**1.680**	**HWH-030TGA3FT**	**1.575**	**HWH-030EGA3FT**	**1.751**
40	**HWH-040TGA3F**	**1.533**	**HWH-040EGA3F**	**1.733**	**HWH-040TGA3FT**	**1.602**	**HWH-040EGA3FT**	**1.803**

● Disponibilità a magazzino

LEAN

Accessori			
Codice	**Descrizione**	**Modello**	**Prezzo (€)**
A0055650074S	Pompa scarico condensa completa di galleggiante e contatto allarme	10 - 20 - 30 - 40	**277**
A0055530136	Scatola di pre-installazione	10 - 20	**218**
A0055530137		30 - 40	**247**

Valvole - ON/OFF 230VCA			
Codice	**Descrizione**	**Modello**	**Prezzo (€)**
A0057GL0021S	Valvola 2 Vie ON/OFF 230Vca	10 - 20	**104**
A0057GL0023S		30 - 40	**108**
A0057GL0031S	Valvola 3 Vie ON/OFF 230Vca	10 - 20	**116**
A0057GL0033S		30 - 40	**123**

Accessori valvole			
Codice	**Descrizione**	**Modello**	**Prezzo (€)**
A0055620049S	Coppia tubi flessibili estensibili in acciaio inox	10 - 20 - 30 - 40	**30**
A0057GL0512S	Valvola a sfera/detentore	10 - 20 - 30 - 40	**47**
A0057GL0612S	2 valvole a sfera	10 - 20 - 30 - 40	**43**

L'installazione della valvola è sempre obbligatoria

ANEMOS I (VERTICALE DA INCASSO)

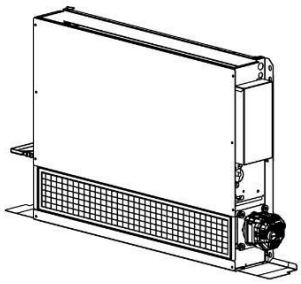

	RIPRESA ARIA DAL BASSO							
	I - NC				I - RC (con porta ModBus)			
	attacchi a sinistra		attacchi a destra		attacchi a sinistra		attacchi a destra	
Taglia	Modello	Prezzo (€)	Modello	Prezzo (€)	Modello	Prezzo (€)	Modello	Prezzo (€)
10 l	**HWS-010EIS**	**579**	**HWS-010EID**	**596**	**HWS-010EIS--M**	**626**	**HWS-010EID--M**	**654**
20 l	**HWS-020EIS**	**639**	**HWS-020EID**	**656**	**HWS-020EIS--M**	**686**	**HWS-020EID--M**	**714**
30 l	**HWS-030EIS**	**724**	**HWS-030EID**	**740**	**HWS-030EIS--M**	**770**	**HWS-030EID--M**	**798**
40 l	**HWS-040EIS**	**820**	**HWS-040EID**	**837**	**HWS-040EIS--M**	**867**	**HWS-040EID--M**	**895**
50 l	**HWS-050EIS**	**893**	**HWS-050EID**	**910**	**HWS-050EIS--M**	**939**	**HWS-050EID--M**	**967**
60 l	**HWS-060EIS**	**1.027**	**HWS-060EID**	**1.043**	**HWS-060EIS--M**	**1.073**	**HWS-060EID--M**	**1.101**

	RIPRESA ARIA DAL BASSO – Wi-Fi			
	I - RC - APP (con scheda Wi-Fi)			
	attacchi a sinistra		attacchi a destra	
Taglia	Modello	Prezzo (€)	Modello	Prezzo (€)
10 l	**HWS-010EIS--W**	**804**	**HWS-010EID--W**	**858**
20 l	**HWS-020EIS--W**	**865**	**HWS-020EID--W**	**919**
30 l	**HWS-030EIS--W**	**949**	**HWS-030EID--W**	**1.003**
40 l	**HWS-040EIS--W**	**1.045**	**HWS-040EID--W**	**1.099**
50 l	**HWS-050EIS--W**	**1.118**	**HWS-050EID--W**	**1.172**
60 l	**HWS-060EIS--W**	**1.251**	**HWS-060EID--W**	**1.306**

ANEMOS I (VERTICALE DA INCASSO)

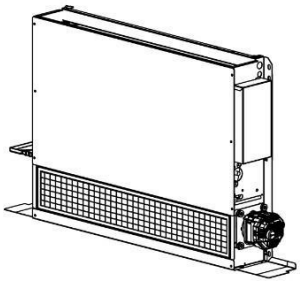

	RIPRESA ARIA DAL BASSO - VALVOLE A 3 VIE 230V + A SFERA E DETENTORE BAC AUX							
	I - NC				I - RC (con porta ModBus)			
	attacchi a sinistra		attacchi a destra		attacchi a sinistra		attacchi a destra	
Taglia	Modello	Prezzo (€)	Modello	Prezzo (€)	Modello	Prezzo (€)	Modello	Prezzo (€)
10 l	**HWS-010EIS3F**	**785**	**HWS-010EID3F**	**802**	**HWS-010EIS3FM**	**832**	**HWS-010EID3FM**	**861**
20 l	**HWS-020EIS3F**	**845**	**HWS-020EID3F**	**863**	**HWS-020EIS3FM**	**893**	**HWS-020EID3FM**	**921**
30 l	**HWS-030EIS3F**	**931**	**HWS-030EID3F**	**947**	**HWS-030EIS3FM**	**977**	**HWS-030EID3FM**	**1.005**
40 l	**HWS-040EIS3F**	**1.027**	**HWS-040EID3F**	**1.044**	**HWS-040EIS3FM**	**1.073**	**HWS-040EID3FM**	**1.101**
50 l	**HWS-050EIS3F**	**1.099**	**HWS-050EID3F**	**1.116**	**HWS-050EIS3FM**	**1.145**	**HWS-050EID3FM**	**1.173**
60 l	**HWS-060EIS3F**	**1.233**	**HWS-060EID3F**	**1.249**	**HWS-060EIS3FM**	**1.279**	**HWS-060EID3FM**	**1.308**

	RIPRESA ARIA DAL BASSO - VALVOLE A 3 VIE 230V + A SFERA E DETENTORE BAC AUX – Wi-Fi			
	I - RC - APP (con scheda Wi-Fi)			
	attacchi a sinistra		attacchi a destra	
Taglia	Modello	Prezzo (€)	Modello	Prezzo (€)
10 l	**HWS-010EIS3FW**	**1.011**	**HWS-010EID3FW**	**1.065**
20 l	**HWS-020EIS3FW**	**1.071**	**HWS-020EID3FW**	**1.125**
30 l	**HWS-030EIS3FW**	**1.155**	**HWS-030EID3FW**	**1.209**
40 l	**HWS-040EIS3FW**	**1.251**	**HWS-040EID3FW**	**1.306**
50 l	**HWS-050EIS3FW**	**1.325**	**HWS-050EID3FW**	**1.379**
60 l	**HWS-060EIS3FW**	**1.458**	**HWS-060EID3FW**	**1.512**

ANEMOS M (VERTICALE CON MOBILETTO A VISTA)

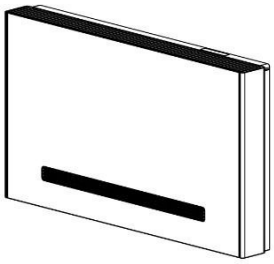

	RIPRESA ARIA DAL BASSO							
	M - NC				M - RC (con porta ModBus)			
	attacchi a sinistra		attacchi a destra		attacchi a sinistra		attacchi a destra	
Taglia	Modello	Prezzo (€)	Modello	Prezzo (€)	Modello	Prezzo (€)	Modello	Prezzo (€)
10 M	**HWS-010EMS**	**760**	**HWS-010EMD**	**777**	**HWS-010EMS--M**	**806**	**HWS-010EMD--M**	**834**
20 M	**HWS-020EMS**	**820**	**HWS-020EMD**	**837**	**HWS-020EMS--M**	**867**	**HWS-020EMD--M**	**895**
30 M	**HWS-030EMS**	**935**	**HWS-030EMD**	**952**	**HWS-030EMS--M**	**982**	**HWS-030EMD--M**	**1.010**
40 M	**HWS-040EMS**	**1.086**	**HWS-040EMD**	**1.102**	**HWS-040EMS--M**	**1.132**	**HWS-040EMD--M**	**1.160**
50 M	**HWS-050EMS**	**1.206**	**HWS-050EMD**	**1.223**	**HWS-050EMS--M**	**1.252**	**HWS-050EMD--M**	**1.280**
60 M	**HWS-060EMS**	**1.387**	**HWS-060EMD**	**1.404**	**HWS-060EMS--M**	**1.434**	**HWS-060EMD--M**	**1.462**

	RIPRESA ARIA DAL BASSO - CONTROLLO TOUCH							
	M-RC-TD (con porta ModBus e controllo touch)				M-RC-TD (con controllo touch e Wi-Fi)			
	attacchi a sinistra		attacchi a destra		attacchi a sinistra		attacchi a destra	
Taglia	Modello	Prezzo (€)	Modello	Prezzo (€)	Modello	Prezzo (€)	Modello	Prezzo (€)
10 M	**HWS-010EMS--MC**	**856**	**HWS-010EMD--MC**	**899**	**HWS-010EMS--WC**	**986**	**HWS-010EMD--WC**	**1.040**
20 M	**HWS-020EMS--MC**	**917**	**HWS-020EMD--MC**	**959**	**HWS-020EMS--WC**	**1.046**	**HWS-020EMD--WC**	**1.100**
30 M	**HWS-030EMS--MC**	**1.031**	**HWS-030EMD--MC**	**1.073**	**HWS-030EMS--WC**	**1.160**	**HWS-030EMD--WC**	**1.214**
40 M	**HWS-040EMS--MC**	**1.182**	**HWS-040EMD--MC**	**1.224**	**HWS-040EMS--WC**	**1.311**	**HWS-040EMD--WC**	**1.365**
50 M	**HWS-050EMS--MC**	**1.303**	**HWS-050EMD--MC**	**1.345**	**HWS-050EMS--WC**	**1.432**	**HWS-050EMD--WC**	**1.486**
60 M	**HWS-060EMS--MC**	**1.483**	**HWS-060EMD--MC**	**1.525**	**HWS-060EMS--WC**	**1.612**	**HWS-060EMD--WC**	**1.666**

Tutti i prezzi si intendono IVA, trasporto ed eventuale contributo RAEE esclusi.
Per la nostra politica di continuo miglioramento dei prodotti, le caratteristiche sopra riportate sono soggette a modifiche senza obbligo di preavviso.
Le immagini dei prodotti e degli accessori sono indicative.

ANEMOS M (VERTICALE CON MOBILETTO A VISTA)

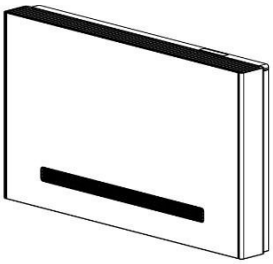

	RIPRESA ARIA DAL BASSO – Wi-Fi			
	M-RC-APP (con scheda Wi-Fi)			
	attacchi a sinistra		attacchi a destra	
Taglia	Modello	Prezzo (€)	Modello	Prezzo (€)
10 M	**HWS-010EMS--W**	**936**	**HWS-010EMD--W**	**964**
20 M	**HWS-020EMS--W**	**996**	**HWS-020EMD--W**	**1.024**
30 M	**HWS-030EMS--W**	**1.111**	**HWS-030EMD--W**	**1.139**
40 M	**HWS-040EMS--W**	**1.261**	**HWS-040EMD--W**	**1.290**
50 M	**HWS-050EMS--W**	**1.382**	**HWS-050EMD--W**	**1.410**
60 M	**HWS-060EMS--W**	**1.563**	**HWS-060EMD--W**	**1.591**

	RIPRESA ARIA DAL BASSO - VALVOLE A 3 VIE 230V + A SFERA E DETENTORE BAC AUX							
	M - NC				M - RC (con porta ModBus)			
	attacchi a sinistra		attacchi a destra		attacchi a sinistra		attacchi a destra	
Taglia	Modello	Prezzo (€)	Modello	Prezzo (€)	Modello	Prezzo (€)	Modello	Prezzo (€)
10 M	**HWS-010EMS3F** ●	**967**	**HWS-010EMD3F**	**984**	**HWS-010EMS3FM**	**1.013**	**HWS-010EMD3FM**	**1.041**
20 M	**HWS-020EMS3F** ●	**1.027**	**HWS-020EMD3F**	**1.044**	**HWS-020EMS3FM**	**1.073**	**HWS-020EMD3FM**	**1.101**
30 M	**HWS-030EMS3F** ●	**1.141**	**HWS-030EMD3F**	**1.158**	**HWS-030EMS3FM**	**1.188**	**HWS-030EMD3FM**	**1.216**
40 M	**HWS-040EMS3F** ●	**1.293**	**HWS-040EMD3F**	**1.309**	**HWS-040EMS3FM**	**1.339**	**HWS-040EMD3FM**	**1.367**
50 M	**HWS-050EMS3F** ●	**1.413**	**HWS-050EMD3F**	**1.430**	**HWS-050EMS3FM**	**1.459**	**HWS-050EMD3FM**	**1.487**
60 M	**HWS-060EMS3F**	**1.593**	**HWS-060EMD3F**	**1.610**	**HWS-060EMS3FM**	**1.640**	**HWS-060EMD3FM**	**1.668**

● Disponibilità a magazzino

ANEMOS M (VERTICALE CON MOBILETTO A VISTA)

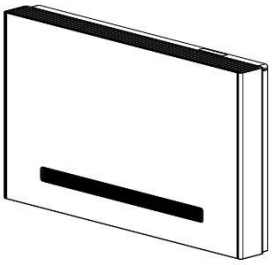

	RIPRESA ARIA DAL BASSO - VALVOLE A 3 VIE 230V + A SFERA E DETENTORE BAC AUX - TOUCH							
	M-RC-TD (con porta ModBus e controllo touch)				M-RC-TD (Con controllo touch e Wi-Fi)			
	attacchi a sinistra		attacchi a destra		attacchi a sinistra		attacchi a destra	
Taglia	Modello	Prezzo (€)	Modello	Prezzo (€)	Modello	Prezzo (€)	Modello	Prezzo (€)
10 M	**HWS-010EMS3FMC** ●	**1.063**	**HWS-010EMD3FMC**	**1.105**	**HWS-010EMS3FWC**	**1.192**	**HWS-010EMD3FWC**	**1.246**
20 M	**HWS-020EMS3FMC** ●	**1.123**	**HWS-020EMD3FMC**	**1.165**	**HWS-020EMS3FWC**	**1.252**	**HWS-020EMD3FWC**	**1.307**
30 M	**HWS-030EMS3FMC** ●	**1.237**	**HWS-030EMD3FMC**	**1.279**	**HWS-030EMS3FWC**	**1.367**	**HWS-030EMD3FWC**	**1.421**
40 M	**HWS-040EMS3FMC** ●	**1.389**	**HWS-040EMD3FMC**	**1.431**	**HWS-040EMS3FWC**	**1.517**	**HWS-040EMD3FWC**	**1.571**
50 M	**HWS-050EMS3FMC** ●	**1.509**	**HWS-050EMD3FMC**	**1.551**	**HWS-050EMS3FWC**	**1.638**	**HWS-050EMD3FWC**	**1.692**
60 M	**HWS-060EMS3FMC**	**1.689**	**HWS-060EMD3FMC**	**1.732**	**HWS-060EMS3FWC**	**1.819**	**HWS-060EMD3FWC**	**1.873**

	RIPRESA ARIA DAL BASSO - VALVOLE A 3 VIE 230V + VALV A SFERA E DETENTORE BAC AUX – Wi-Fi			
	M-RC-APP (con scheda Wi-Fi)			
	attacchi a sinistra		attacchi a destra	
Taglia	Modello	Prezzo (€)	Modello	Prezzo (€)
10 M	**HWS-010EMS3FW**	**1.142**	**HWS-010EMD3FW**	**1.170**
20 M	**HWS-020EMS3FW**	**1.202**	**HWS-020EMD3FW**	**1.230**
30 M	**HWS-030EMS3FW**	**1.318**	**HWS-030EMD3FW**	**1.346**
40 M	**HWS-040EMS3FW**	**1.468**	**HWS-040EMD3FW**	**1.496**
50 M	**HWS-050EMS3FW**	**1.588**	**HWS-050EMD3FW**	**1.616**
60 M	**HWS-060EMS3FW**	**1.770**	**HWS-060EMD3FW**	**1.798**

● Disponibilità a magazzino

Tutti i prezzi si intendono IVA, trasporto ed eventuale contributo RAEE esclusi.
Per la nostra politica di continuo miglioramento dei prodotti, le caratteristiche sopra riportate sono soggette a modifiche senza obbligo di preavviso.
Le immagini dei prodotti e degli accessori sono indicative.

ANEMOS C (ORIZZONTALE DA CONTROSOFFITTO)

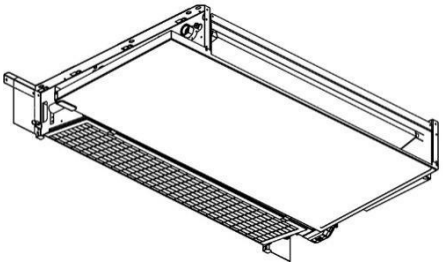

	RIPRESA ARIA DAL BASSO							
	C-NC				C-RC (con porta ModBus)			
	attacchi a sinistra		attacchi a destra		attacchi a sinistra		attacchi a destra	
Taglia	Modello	Prezzo (€)	Modello	Prezzo (€)	Modello	Prezzo (€)	Modello	Prezzo (€)
10 C	**HWS-010ECS**	**638**	**HWS-010ECD**	**655**	**HWS-010ECS--M**	**684**	**HWS-010ECD--M**	**713**
20 C	**HWS-020ECS**	**703**	**HWS-020ECD**	**720**	**HWS-020ECS--M**	**749**	**HWS-020ECD--M**	**778**
30 C	**HWS-030ECS**	**795**	**HWS-030ECD**	**812**	**HWS-030ECS--M**	**841**	**HWS-030ECD--M**	**871**
40 C	**HWS-040ECS**	**898**	**HWS-040ECD**	**915**	**HWS-040ECS--M**	**944**	**HWS-040ECD--M**	**973**
50 C	**HWS-050ECS**	**970**	**HWS-050ECD**	**987**	**HWS-050ECS--M**	**1.016**	**HWS-050ECD--M**	**1.045**
60 C	**HWS-060ECS**	**1.108**	**HWS-060ECD**	**1.125**	**HWS-060ECS--M**	**1.154**	**HWS-060ECD--M**	**1.183**

	RIPRESA ARIA DAL BASSO – Wi-Fi			
	C-RC-APP (con scheda Wi-Fi)			
	attacchi a sinistra		attacchi a destra	
Taglia	Modello	Prezzo (€)	Modello	Prezzo (€)
10 C	**HWS-010ECS--W**	**863**	**HWS-010ECD--W**	**918**
20 C	**HWS-020ECS--W**	**928**	**HWS-020ECD--W**	**983**
30 C	**HWS-030ECS--W**	**1.020**	**HWS-030ECD--W**	**1.075**
40 C	**HWS-040ECS--W**	**1.122**	**HWS-040ECD--W**	**1.177**
50 C	**HWS-050ECS--W**	**1.194**	**HWS-050ECD--W**	**1.249**
60 C	**HWS-060ECS--W**	**1.333**	**HWS-060ECD--W**	**1.388**

ANEMOS C (ORIZZONTALE DA CONTROSOFFITTO)

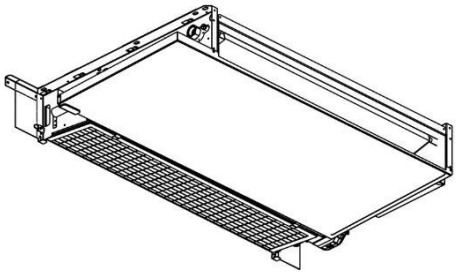

	RIPRESA ARIA DAL BASSO - VALVOLE A 3 VIE 230V + A SFERA E DETENTORE BAC AUX							
	C-NC				C-RC (con porta ModBus)			
	attacchi a sinistra		attacchi a destra		attacchi a sinistra		attacchi a destra	
Taglia	Modello	Prezzo (€)	Modello	Prezzo (€)	Modello	Prezzo (€)	Modello	Prezzo (€)
10 C	**HWS-010ECS3F**	**844**	**HWS-010ECD3F**	**861**	**HWS-010ECS3FM**	**891**	**HWS-010ECD3FM**	**920**
20 C	**HWS-020ECS3F**	**910**	**HWS-020ECD3F**	**927**	**HWS-020ECS3FM**	**956**	**HWS-020ECD3FM**	**985**
30 C	**HWS-030ECS3F**	**1.002**	**HWS-030ECD3F**	**1.019**	**HWS-030ECS3FM**	**1.048**	**HWS-030ECD3FM**	**1.077**
40 C	**HWS-040ECS3F**	**1.104**	**HWS-040ECD3F**	**1.121**	**HWS-040ECS3FM**	**1.150**	**HWS-040ECD3FM**	**1.179**
50 C	**HWS-050ECS3F**	**1.176**	**HWS-050ECD3F**	**1.193**	**HWS-050ECS3FM**	**1.222**	**HWS-050ECD3FM**	**1.251**
60 C	**HWS-060ECS3F**	**1.315**	**HWS-060ECD3F**	**1.332**	**HWS-060ECS3FM**	**1.361**	**HWS-060ECD3FM**	**1.390**

	RIPRESA ARIA DAL BASSO - VALVOLE A 3 VIE 230V + A SFERA E DETENTORE BAC AUX – Wi-Fi			
	C-RC-APP (con scheda Wi-Fi)			
	attacchi a sinistra		attacchi a destra	
Taglia	Modello	Prezzo (€)	Modello	Prezzo (€)
10 C	**HWS-010ECS3FW**	**1.069**	**HWS-010ECD3FW**	**1.124**
20 C	**HWS-020ECS3FW**	**1.134**	**HWS-020ECD3FW**	**1.189**
30 C	**HWS-030ECS3FW**	**1.226**	**HWS-030ECD3FW**	**1.281**
40 C	**HWS-040ECS3FW**	**1.329**	**HWS-040ECD3FW**	**1.384**
50 C	**HWS-050ECS3FW**	**1.401**	**HWS-050ECD3FW**	**1.456**
60 C	**HWS-060ECS3FW**	**1.539**	**HWS-060ECD3FW**	**1.594**

ANEMOS P (ORIZZONTALE PENSILE A SOFFITTO)

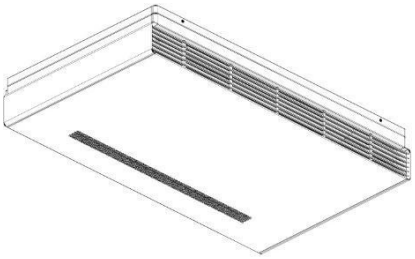

	RIPRESA ARIA DAL BASSO							
	P-NC				P-RC (con porta ModBus)			
	attacchi a sinistra		attacchi a destra		attacchi a sinistra		attacchi a destra	
Taglia	Modello	Prezzo (€)	Modello	Prezzo (€)	Modello	Prezzo (€)	Modello	Prezzo (€)
10 P	**HWS-010EPS**	**915**	**HWS-010EPD**	**932**	**HWS-010EPS--M**	**961**	**HWS-010EPD--M**	**989**
20 P	**HWS-020EPS**	**991**	**HWS-020EPD**	**1.008**	**HWS-020EPS--M**	**1.037**	**HWS-020EPD--M**	**1.065**
30 P	**HWS-030EPS**	**1.122**	**HWS-030EPD**	**1.139**	**HWS-030EPS--M**	**1.168**	**HWS-030EPD--M**	**1.196**
40 P	**HWS-040EPS**	**1.290**	**HWS-040EPD**	**1.308**	**HWS-040EPS--M**	**1.337**	**HWS-040EPD--M**	**1.365**
50 P	**HWS-050EPS**	**1.411**	**HWS-050EPD**	**1.428**	**HWS-050EPS--M**	**1.457**	**HWS-050EPD--M**	**1.485**
60 P	**HWS-060EPS**	**1.604**	**HWS-060EPD**	**1.621**	**HWS-060EPS--M**	**1.650**	**HWS-060EPD--M**	**1.678**

	RIPRESA ARIA DAL BASSO – Wi-Fi			
	P-RC-APP (con scheda Wi-Fi)			
	attacchi a sinistra		attacchi a destra	
Taglia	Modello	Prezzo (€)	Modello	Prezzo (€)
10 P	**HWS-010EPS--W**	**1.090**	**HWS-010EPD--W**	**1.130**
20 P	**HWS-020EPS--W**	**1.166**	**HWS-020EPD--W**	**1.206**
30 P	**HWS-030EPS--W**	**1.298**	**HWS-030EPD--W**	**1.338**
40 P	**HWS-040EPS--W**	**1.466**	**HWS-040EPD--W**	**1.506**
50 P	**HWS-050EPS--W**	**1.586**	**HWS-050EPD--W**	**1.626**
60 P	**HWS-060EPS--W**	**1.780**	**HWS-060EPD--W**	**1.820**

ANEMOS P (ORIZZONTALE PENSILE A SOFFITTO)

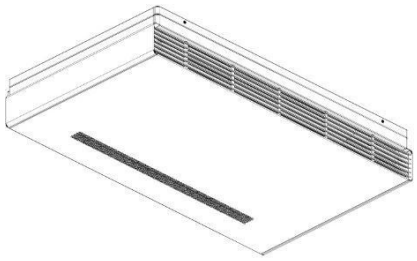

	RIPRESA ARIA DAL BASSO - VALVOLE A 3 VIE 230V + A SFERA E DETENTORE BAC AUX							
	P-NC				P-RC (con porta ModBus)			
	attacchi a sinistra		attacchi a destra		attacchi a sinistra		attacchi a destra	
Taglia	Modello	Prezzo (€)	Modello	Prezzo (€)	Modello	Prezzo (€)	Modello	Prezzo (€)
10 P	**HWS-010EPS3F**	**1.121**	**HWS-010EPD3F**	**1.138**	**HWS-010EPS3FM**	**1.167**	**HWS-010EPD3FM**	**1.195**
20 P	**HWS-020EPS3F**	**1.197**	**HWS-020EPD3F**	**1.214**	**HWS-020EPS3FM**	**1.243**	**HWS-020EPD3FM**	**1.271**
30 P	**HWS-030EPS3F**	**1.329**	**HWS-030EPD3F**	**1.346**	**HWS-030EPS3FM**	**1.375**	**HWS-030EPD3FM**	**1.403**
40 P	**HWS-040EPS3F**	**1.497**	**HWS-040EPD3F**	**1.514**	**HWS-040EPS3FM**	**1.543**	**HWS-040EPD3FM**	**1.571**
50 P	**HWS-050EPS3F**	**1.617**	**HWS-050EPD3F**	**1.634**	**HWS-050EPS3FM**	**1.663**	**HWS-050EPD3FM**	**1.691**
60 P	**HWS-060EPS3F**	**1.811**	**HWS-060EPD3F**	**1.828**	**HWS-060EPS3FM**	**1.857**	**HWS-060EPD3FM**	**1.885**

	RIPRESA ARIA DAL BASSO - VALVOLE A 3 VIE 230V + A SFERA E DETENTORE BAC AUX – Wi-Fi			
	P-RC-APP (con scheda Wi-Fi)			
	attacchi a sinistra		attacchi a destra	
Taglia	Modello	Prezzo (€)	Modello	Prezzo (€)
10 P	**HWS-010EPS3FW**	**1.297**	**HWS-010EPD3FW**	**1.337**
20 P	**HWS-020EPS3FW**	**1.373**	**HWS-020EPD3FW**	**1.413**
30 P	**HWS-030EPS3FW**	**1.504**	**HWS-030EPD3FW**	**1.544**
40 P	**HWS-040EPS3FW**	**1.672**	**HWS-040EPD3FW**	**1.712**
50 P	**HWS-050EPS3FW**	**1.793**	**HWS-050EPD3FW**	**1.833**
60 P	**HWS-060EPS3FW**	**1.986**	**HWS-060EPD3FW**	**2.026**

ANEMOS

Valvole - ON/OFF 230VCA			
Codice	**Descrizione**	**Modello**	**Prezzo (€)**
A0057RM0201S	Valvola 2 Vie ON/OFF 230Vca	10 - 50	**111**
A0057RM0206S		60	**111**
A0057RM0301S	Valvola 3 Vie ON/OFF 230Vca	10 - 50	**123**
A0057RM0306S		60	**123**

Valvole - ON/OFF 24VCA			
Codice	**Descrizione**	**Modello**	**Prezzo (€)**
A0057RM020124S	Valvola 2 Vie ON/OFF 24Vca	10 - 50	**124**
A0057RM020624S		60	**124**
A0057RM030124S	Valvola 3 Vie ON/OFF 24Vca	10 - 50	**141**
A0057RM030624S		60	**141**

Accessori valvole			
Codice	**Descrizione**	**Modello**	**Prezzo (€)**
A0055620049S	Coppia tubi flessibili estensibili in acciaio inox	10 - 60	**34**
A0057RM0512S	Valvola a sfera/detentore	10 - 60	**47**
A0057RM0612S	2 valvole a sfera	10 - 60	**43**

L'installazione della valvola è sempre obbligatoria

ANEMOS

Finiture			
Codice	**Descrizione**	**Modello**	**Prezzo (€)**
-	Sovrapprezzo per finitura personalizzata (colore a scelta)	10 - 60	**contattare ufficio commerciale**

Kit di conversione					
Modello	**Descrizione**	**Codice**	**Prezzo (€)**	**Codice**	**Prezzo (€)**
10 M	Kit di conversione da unità verticale a orizzontale Versione con mobile	**A0060011277**	**173**	**A0060011277D**	**173**
20 M		**A0060011278**	**191**	**A0060011278D**	**191**
30 M		**A0060011279**	**210**	**A0060011279D**	**210**
40 – 50 M		**A0060011280**	**230**	**A0060011280D**	**230**
60 M		**A0060011281**	**244**	**A0060011281D**	**244**
10 M	Kit di conversione da unità verticale a orizzontale Versione da incasso	**A0060011282**	**68**	**A0060011282D**	**68**
20 M		**A0060011283**	**73**	**A0060011283D**	**73**
30 M		**A0060011284**	**81**	**A0060011284D**	**81**
40 – 50 M		**A0060011285**	**88**	**A0060011285D**	**88**
60 M		**A0060011286**	**92**	**A0060011286D**	**92**

ANEMOS

Accessori			
Codice	**Descrizione**	**Modello**	**Prezzo (€)**
A0055490095	Coppia piedini estetici, adatti anche per ancoraggio dell'unità a pavimento, in acciaio verniciato bianco	10 – 60 M	**119**
A0055490097	Coppia piedini estetici, adatti anche per ancoraggio dell'unità a pavimento completi di pannellini di chiusura, in acciaio verniciato bianco	10 – 60 M	**131**
A0055490099	Coppia piedini estetici per versione orizzontale, in acciaio verniciato bianco	10 – 60 P	**126**
A0055510708	Pannello di chiusura posteriore in acciaio verniciato bianco	10 M	**157**
A0055510709		20 M	**169**
A0055510710		30 M	**193**
A0055510711		40 M	**211**
A0055510712		50 M	**211**
A0055510713		60 M	**241**
A0055530154	Cassaforma in lamiera per unità ad incasso verticali	10 I	**158**
A0055530155		20 I	**158**
A0055530156		30 I	**182**
A0055530157		40 I	**206**
A0055530158		50 I	**206**
A0055530159		60 I	**223**
A0055650078S	Pompa scarico condensa completa di galleggiante e contatto allarme	10 – 60	**277**

ANEMOS

Accessori			
Codice	**Descrizione**	**Modello**	**Prezzo (€)**
A0055510719	Pannello (modello MNFP-R) in lamiera zincata e verniciata RAL 9003 per unità ad incasso verticali*	10 I	**326**
A0055510720		20 I	**326**
A0055510721		30 I	**376**
A0055510722		40 I	**437**
A0055510723		50 I	**437**
A0055510724		60 I	**487**
A0055500590	Plenum di mandata telescopico realizzato in lamiera di acciaio zincato e rivestito con isolante anticondensa, è compatibile con le unità da incasso orizzontali	10 C	**163**
A0055500591		20 C	**179**
A0055500592		30 C	**194**
A0055500593		40 C	**210**
A0055500594		50 C	**210**
A0055500595		60 C	**224**
A0055500596	Plenum di mandata curvo a 90° realizzato in lamiera di acciaio zincato e rivestito con isolante anticondensa, è compatibile con le unità da incasso orizzontali	10 C	**110**
A0055500597		20 C	**118**
A0055500598		30 C	**127**
A0055500599		40 C	**134**
A0055500600		50 C	**134**
A0055500601		60 C	**142**

(*) Per il montaggio del pannello è obbligatorio l'abbinamento della nicchia in lamiera. Pannello e nicchia vengono sempre forniti separatamente e su imballo dedicato

ANEMOS

Accessori			
Codice	**Descrizione**	**Modello**	**Prezzo (€)**
A0055500602	Plenum di ripresa realizzato in lamiera di acciaio zincato, è compatibile con le unità da incasso orizzontali. Previa rimozione della griglia di ripresa, consente la rimozione del filtro installato sull'unità	10 C	**80**
A0055500603		20 C	**85**
A0055500604		30 C	**90**
A0055500605		40 C	**95**
A0055500606		50 C	**95**
A0055500607		60 C	**99**
A0055520400	Griglia di mandata a doppio filare di alette orientabili in alluminio anodizzato	10 C	**61**
A0055520401		20 C	**91**
A0055520402		30 C	**111**
A0055520403		40 C	**125**
A0055520404		50 C	**125**
A0055520405		60 C	**175**
A0055520406	Griglia di ripresa con alette fisse in alluminio anodizzato	10 C	**96**
A0055520407		20 C	**116**
A0055520408		30 C	**140**
A0055520409		40 C	**165**
A0055520410		50 C	**165**
A0055520411		60 C	**199**

ELIOS 2 A-M (CON MANTELLO)

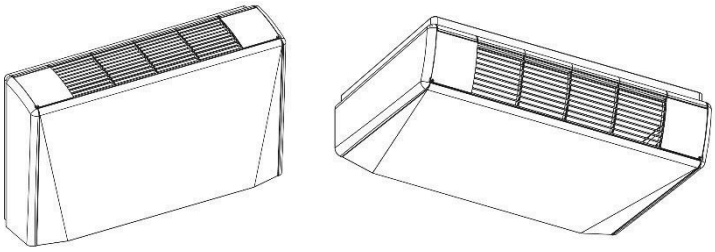

	RIPRESA ARIA DAL BASSO							
	motore asincrono				motore ECM			
	attacchi a sinistra		attacchi a destra		attacchi a sinistra		attacchi a destra	
Taglia	Modello	Prezzo (€)	Modello	Prezzo (€)	Modello	Prezzo (€)	Modello	Prezzo (€)
10 A-M	**HWM-010CAS--M**		**HWM-010CAD--M**					
20 A-M	**HWM-020CAS--M**		**HWM-020CAD--M**		**HWM-020EAS--M**		**HWM-020EAD--M**	
30 A-M	**HWM-030CAS--M**		**HWM-030CAD--M**		**HWM-030EAS--M**		**HWM-030EAD--M**	
40 A-M	**HWM-040CAS--M**		**HWM-040CAD--M**		**HWM-040EAS--M**		**HWM-040EAD--M**	
50 A-M	**HWM-050CAS--M**		**HWM-050CAD--M**		**HWM-050EAS--M**		**HWM-050EAD--M**	
60 A-M	**HWM-060CAS--M**		**HWM-060CAD--M**		**HWM-060EAS--M**		**HWM-060EAD--M**	
70 A-M	**HWM-070CAS--M**		**HWM-070CAD--M**		**HWM-070EAS--M**		**HWM-070EAD--M**	
80 A-M	**HWM-080CAS--M**		**HWM-080CAD--M**		**HWM-080EAS--M**		**HWM-080EAD--M**	
90 A-M	**HWM-090CAS--M**		**HWM-090CAD--M**		**HWM-090EAS--M**		**HWM-090EAD--M**	

prezzi disponibili dal mese di aprile

ELIOS 2 A-M (CON MANTELLO)

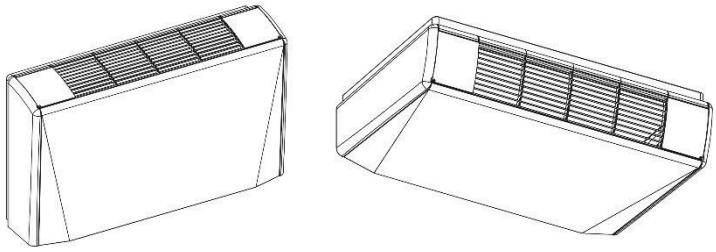

	RIPRESA ARIA DAL BASSO - VALVOLE A 3 VIE 230V + A SFERA E DETENTORE BAC MONT VERT							
	motore asincrono				motore ECM			
	attacchi a sinistra		attacchi a destra		attacchi a sinistra		attacchi a destra	
Taglia	Modello	Prezzo (€)	Modello	Prezzo (€)	Modello	Prezzo (€)	Modello	Prezzo (€)
10 A-M	**HWM-010CAS3FM**		**HWM-010CAD3FM**					
20 A-M	**HWM-020CAS3FM**		**HWM-020CAD3FM**		**HWM-020EAS3FM**		**HWM-020EAD3FM**	
30 A-M	**HWM-030CAS3FM**		**HWM-030CAD3FM**		**HWM-030EAS3FM**		**HWM-030EAD3FM**	
40 A-M	**HWM-040CAS3FM**		**HWM-040CAD3FM**		**HWM-040EAS3FM**		**HWM-040EAD3FM**	
50 A-M	**HWM-050CAS3FM**		**HWM-050CAD3FM**		**HWM-050EAS3FM**		**HWM-050EAD3FM**	
60 A-M	**HWM-060CAS3FM**		**HWM-060CAD3FM**		**HWM-060EAS3FM**		**HWM-060EAD3FM**	
70 A-M	**HWM-070CAS3FM**		**HWM-070CAD3FM**		**HWM-070EAS3FM**		**HWM-070EAD3FM**	
80 A-M	**HWM-080CAS3FM**		**HWM-080CAD3FM**		**HWM-080EAS3FM**		**HWM-080EAD3FM**	
90 A-M	**HWM-090CAS3FM**		**HWM-090CAD3FM**		**HWM-090EAS3FM**		**HWM-090EAD3FM**	

prezzi disponibili dal mese di aprile

Tutti i prezzi si intendono IVA, trasporto ed eventuale contributo RAEE esclusi.
Per la nostra politica di continuo miglioramento dei prodotti, le caratteristiche sopra riportate sono soggette a modifiche senza obbligo di preavviso.
Le immagini dei prodotti e degli accessori sono indicative.

ELIOS 2 A-MF (CON MANTELLO)

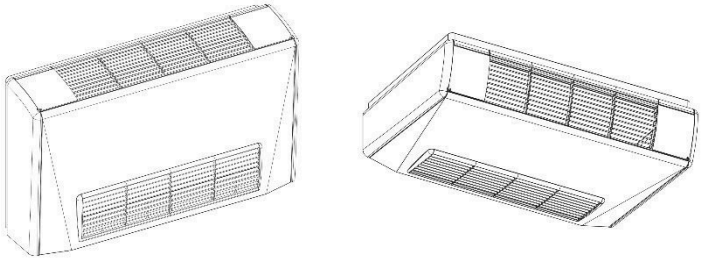

	RIPRESA ARIA FRONTALE							
	motore asincrono				motore ECM			
	attacchi a sinistra		attacchi a destra		attacchi a sinistra		attacchi a destra	
Taglia	Modello	Prezzo (€)	Modello	Prezzo (€)	Modello	Prezzo (€)	Modello	Prezzo (€)
10 A-MF	**HWM-010CAS--MF**		**HWM-010CAD--MF**					
20 A-MF	**HWM-020CAS--MF**		**HWM-020CAD--MF**		**HWM-020EAS--MF**		**HWM-020EAD--MF**	
30 A-MF	**HWM-030CAS--MF**		**HWM-030CAD--MF**		**HWM-030EAS--MF**		**HWM-030EAD--MF**	
40 A-MF	**HWM-040CAS--MF**		**HWM-040CAD--MF**		**HWM-040EAS--MF**		**HWM-040EAD--MF**	
50 A-MF	**HWM-050CAS--MF**		**HWM-050CAD--MF**		**HWM-050EAS--MF**		**HWM-050EAD--MF**	
60 A-MF	**HWM-060CAS--MF**		**HWM-060CAD--MF**		**HWM-060EAS--MF**		**HWM-060EAD--MF**	
70 A-MF	**HWM-070CAS--MF**		**HWM-070CAD--MF**		**HWM-070EAS--MF**		**HWM-070EAD--MF**	
80 A-MF	**HWM-080CAS--MF**		**HWM-080CAD--MF**		**HWM-080EAS--MF**		**HWM-080EAD--MF**	
90 A-MF	**HWM-090CAS--MF**		**HWM-090CAD--MF**		**HWM-090EAS--MF**		**HWM-090EAD--MF**	

prezzi disponibili dal mese di aprile

Tutti i prezzi si intendono IVA, trasporto ed eventuale contributo RAEE esclusi.
Per la nostra politica di continuo miglioramento dei prodotti, le caratteristiche sopra riportate sono soggette a modifiche senza obbligo di preavviso.
Le immagini dei prodotti e degli accessori sono indicative.

ELIOS 2 A-MF (CON MANTELLO)

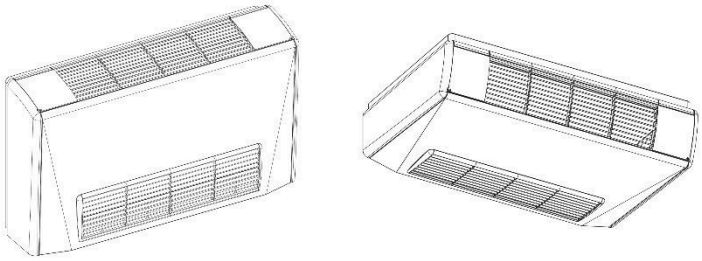

	RIPRESA ARIA FRONTALE - VALVOLE A 3 VIE 230V + A SFERA E DETENTORE BAC MONT VERT							
	motore asincrono				motore ECM			
	attacchi a sinistra		attacchi a destra		attacchi a sinistra		attacchi a destra	
Taglia	Modello	Prezzo (€)	Modello	Prezzo (€)	Modello	Prezzo (€)	Modello	Prezzo (€)
10 A-MF	**HWM-010CAS3FMF**		**HWM-010CAD3FMF**					
20 A-MF	**HWM-020CAS3FMF**		**HWM-020CAD3FMF**		**HWM-020EAS3FMF**		**HWM-020EAD3FMF**	
30 A-MF	**HWM-030CAS3FMF**		**HWM-030CAD3FMF**		**HWM-030EAS3FMF**		**HWM-030EAD3FMF**	
40 A-MF	**HWM-040CAS3FMF**		**HWM-040CAD3FMF**		**HWM-040EAS3FMF**		**HWM-040EAD3FMF**	
50 A-MF	**HWM-050CAS3FMF**		**HWM-050CAD3FMF**		**HWM-050EAS3FMF**		**HWM-050EAD3FMF**	
60 A-MF	**HWM-060CAS3FMF**		**HWM-060CAD3FMF**		**HWM-060EAS3FMF**		**HWM-060EAD3FMF**	
70 A-MF	**HWM-070CAS3FMF**		**HWM-070CAD3FMF**		**HWM-070EAS3FMF**		**HWM-070EAD3FMF**	
80 A-MF	**HWM-080CAS3FMF**		**HWM-080CAD3FMF**		**HWM-080EAS3FMF**		**HWM-080EAD3FMF**	
90 A-MF	**HWM-090CAS3FMF**		**HWM-090CAD3FMF**		**HWM-090EAS3FMF**		**HWM-090EAD3FMF**	

prezzi disponibili dal mese di aprile

● Disponibilità a magazzino

Tutti i prezzi si intendono IVA, trasporto ed eventuale contributo RAEE esclusi.
Per la nostra politica di continuo miglioramento dei prodotti, le caratteristiche sopra riportate sono soggette a modifiche senza obbligo di preavviso.
Le immagini dei prodotti e degli accessori sono indicative.

ELIOS 2 V-M (CON MANTELLO E GRIGLIE ORIENTABILI)

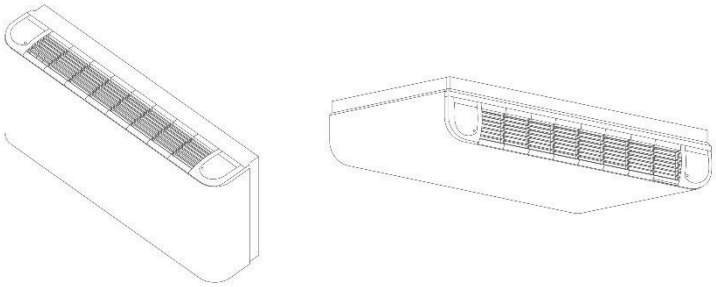

	RIPRESA DAL BASSO							
	motore asincrono				motore ECM			
	attacchi a sinistra		attacchi a destra		attacchi a sinistra		attacchi a destra	
Taglia	Modello	Prezzo (€)	Modello	Prezzo (€)	Modello	Prezzo (€)	Modello	Prezzo (€)
10 V-M	**HWM-010CVS--M**		**HWM-010CVD--M**					
20 V-M	**HWM-020CVS--M**		**HWM-020CVD--M**		**HWM-020EVS--M**		**HWM-020EVD--M**	
30 V-M	**HWM-030CVS--M**		**HWM-030CVD--M**		**HWM-030EVS--M**		**HWM-030EVD--M**	
40 V-M	**HWM-040CVS--M**		**HWM-040CVD--M**		**HWM-040EVS--M**		**HWM-040EVD--M**	
50 V-M	**HWM-050CVS--M**		**HWM-050CVD--M**		**HWM-050EVS--M**		**HWM-050EVD--M**	
60 V-M	**HWM-060CVS--M**		**HWM-060CVD--M**		**HWM-060EVS--M**		**HWM-060EVD--M**	
70 V-M	**HWM-070CVS--M**		**HWM-070CVD--M**		**HWM-070EVS--M**		**HWM-070EVD--M**	
80 V-M	**HWM-080CVS--M**		**HWM-080CVD--M**		**HWM-080EVS--M**		**HWM-080EVD--M**	
90 V-M	**HWM-090CVS--M**		**HWM-090CVD--M**		**HWM-090EVS--M**		**HWM-090EVD--M**	

prezzi disponibili dal mese di aprile

ELIOS 2 V-M (CON MANTELLO E GRIGLIE ORIENTABILI)

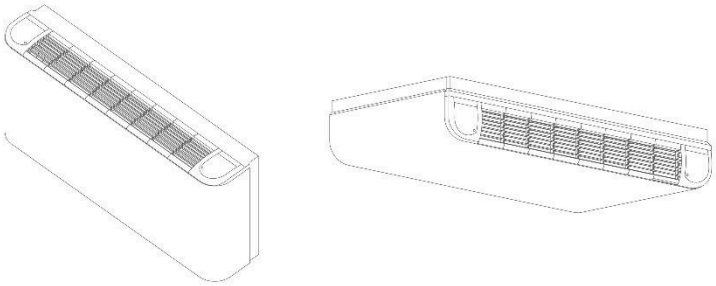

	RIPRESA DAL BASSO - VALVOLE A 3 VIE 230V + A SFERA E DETENTORE BAC MONT VERT							
	motore asincrono				motore ECM			
	attacchi a sinistra		attacchi a destra		attacchi a sinistra		attacchi a destra	
Taglia	Modello	Prezzo (€)	Modello	Prezzo (€)	Modello	Prezzo (€)	Modello	Prezzo (€)
10 V-M	**HWM-010CVS3FM**		**HWM-010CVD3FM**					
20 V-M	**HWM-020CVS3FM**		**HWM-020CVD3FM**		**HWM-020EVS3FM**		**HWM-020EVD3FM**	
30 V-M	**HWM-030CVS3FM**		**HWM-030CVD3FM**		**HWM-030EVS3FM**		**HWM-030EVD3FM**	
40 V-M	**HWM-040CVS3FM**		**HWM-040CVD3FM**		**HWM-040EVS3FM**		**HWM-040EVD3FM**	
50 V-M	**HWM-050CVS3FM**		**HWM-050CVD3FM**		**HWM-050EVS3FM**		**HWM-050EVD3FM**	
60 V-M	**HWM-060CVS3FM**		**HWM-060CVD3FM**		**HWM-060EVS3FM**		**HWM-060EVD3FM**	
70 V-M	**HWM-070CVS3FM**		**HWM-070CVD3FM**		**HWM-070EVS3FM**		**HWM-070EVD3FM**	
80 V-M	**HWM-080CVS3FM**		**HWM-080CVD3FM**		**HWM-080EVS3FM**		**HWM-080EVD3FM**	
90 V-M	**HWM-090CVS3FM**		**HWM-090CVD3FM**		**HWM-090EVS3FM**		**HWM-090EVD3FM**	

prezzi disponibili dal mese di aprile

Tutti i prezzi si intendono IVA, trasporto ed eventuale contributo RAEE esclusi.
Per la nostra politica di continuo miglioramento dei prodotti, le caratteristiche sopra riportate sono soggette a modifiche senza obbligo di preavviso.
Le immagini dei prodotti e degli accessori sono indicative.

ELIOS 2 I (SENZA MANTELLO E CON MANDATA SUPERIORE)

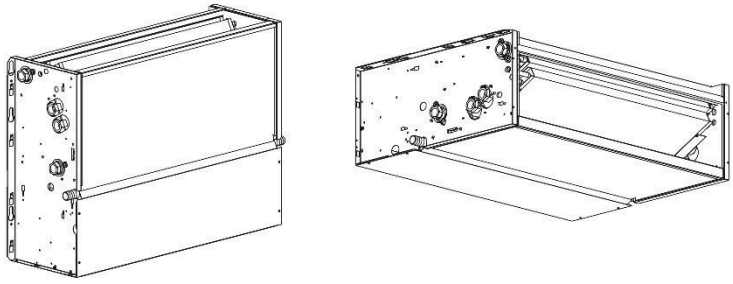

	RIPRESA DAL BASSO							
	motore asincrono				motore ECM			
	attacchi a sinistra		attacchi a destra		attacchi a sinistra		attacchi a destra	
Taglia	Modello	Prezzo (€)	Modello	Prezzo (€)	Modello	Prezzo (€)	Modello	Prezzo (€)
10 l	**HWM-010CIS**		**HWM-010CID**					
20 l	**HWM-020CIS**		**HWM-020CID**		**HWM-020EIS**		**HWM-020EID**	
30 l	**HWM-030CIS**		**HWM-030CID**		**HWM-030EIS**		**HWM-030EID**	
40 l	**HWM-040CIS**		**HWM-040CID**		**HWM-040EIS**		**HWM-040EID**	
50 l	**HWM-050CIS**		**HWM-050CID**		**HWM-050EIS**		**HWM-050EID-**	
60 AI	**HWM-060CIS**		**HWM-060CID**		**HWM-060EIS**		**HWM-060EID**	
70 l	**HWM-070CIS**		**HWM-070CID**		**HWM-070EIS**		**HWM-070EID**	
80 l	**HWM-080CIS**		**HWM-080CID**		**HWM-080EIS**		**HWM-080EID**	
90 l	**HWM-090CIS**		**HWM-090CID**		**HWM-090EIS**		**HWM-090EID**	

prezzi disponibili dal mese di aprile

Tutti i prezzi si intendono IVA, trasporto ed eventuale contributo RAEE esclusi.
Per la nostra politica di continuo miglioramento dei prodotti, le caratteristiche sopra riportate sono soggette a modifiche senza obbligo di preavviso.
Le immagini dei prodotti e degli accessori sono indicative.

ELIOS 2 I (SENZA MANTELLO E CON MANDATA SUPERIORE)

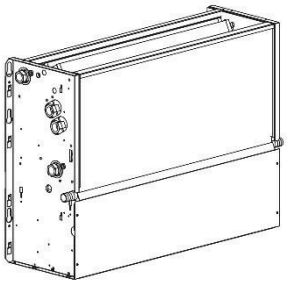

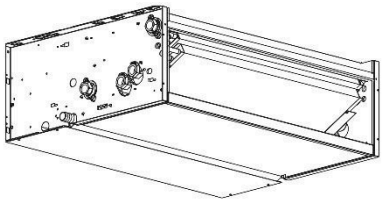

	RIPRESA DAL BASSO - VALVOLE A 3 VIE 230V + A SFERA E DETENTORE BAC MONT VERT							
	motore asincrono				motore ECM			
	attacchi a sinistra		attacchi a destra		attacchi a sinistra		attacchi a destra	
Taglia	Modello	Prezzo (€)	Modello	Prezzo (€)	Modello	Prezzo (€)	Modello	Prezzo (€)
10 l	**HWM-010CIS3F**		**HWM-010CID3F**					
20 l	**HWM-020CIS3F**		**HWM-020CID3F**		**HWM-020EIS3F**		**HWM-020EID3F**	
30 l	**HWM-030CIS3F**		**HWM-030CID3F**		**HWM-030EIS3F**		**HWM-030EID3F**	
40 l	**HWM-040CIS3F**		**HWM-040CID3F**		**HWM-040EIS3F**		**HWM-040EID3F**	
50 l	**HWM-050CIS3F**		**HWM-050CID3F**		**HWM-050EIS3F**		**HWM-050EID3F**	
60 l	**HWM-060CIS3F**		**HWM-060CID3F**		**HWM-060EIS3F**		**HWM-060EID3F**	
70 l	**HWM-070CIS3F**		**HWM-070CID3F**		**HWM-070EIS3F**		**HWM-070EID3F**	
80 l	**HWM-080CIS3F**		**HWM-080CID3F**		**HWM-080EIS3F**		**HWM-080EID3F**	
90 l	**HWM-090CIS3F**		**HWM-090CID3F**		**HWM-090EIS3F**		**HWM-090EID3F**	

prezzi disponibili dal mese di aprile

ELIOS 2 I (SENZA MANTELLO E CON MANDATA SUPERIORE)

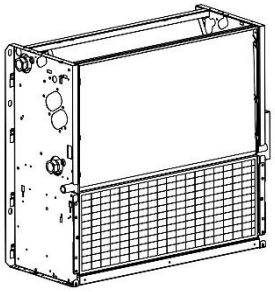

	RIPRESA FRONTALE							
	motore asincrono				motore ECM			
	attacchi a sinistra		attacchi a destra		attacchi a sinistra		attacchi a destra	
Taglia	Modello	Prezzo (€)	Modello	Prezzo (€)	Modello	Prezzo (€)	Modello	Prezzo (€)
10 I-F	**HWM-010CIS---F**		**HWM-010CID---F**					
20 I-F	**HWM-020CIS---F**		**HWM-020CID---F**		**HWM-020EIS---F**		**HWM-020EID---F**	
30 I-F	**HWM-030CIS---F**		**HWM-030CID---F**		**HWM-030EIS---F**		**HWM-030EID---F**	
40 I-F	**HWM-040CIS---F**		**HWM-040CID---F**		**HWM-040EIS---F**		**HWM-040EID---F**	
50 I-F	**HWM-050CIS---F**		**HWM-050CID---F**		**HWM-050EIS---F**		**HWM-050EID---F**	
60 I-F	**HWM-060CIS---F**		**HWM-060CID---F**		**HWM-060EIS---F**		**HWM-060EID---F**	
70 I-F	**HWM-070CIS---F**		**HWM-070CID---F**		**HWM-070EIS---F**		**HWM-070EID---F**	
80 I-F	**HWM-080CIS---F**		**HWM-080CID---F**		**HWM-080EIS---F**		**HWM-080EID---F**	
90 I-F	**HWM-090CIS---F**		**HWM-090CID---F**		**HWM-090EIS---F**		**HWM-090EID---F**	

prezzi disponibili dal mese di aprile

ELIOS 2 I (SENZA MANTELLO E CON MANDATA SUPERIORE)

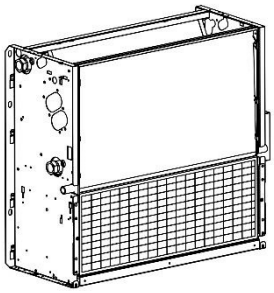

	RIPRESA FRONTALE - VALVOLE A 3 VIE 230V + A SFERA E DETENTORE BAC MONT VERT							
	motore asincrono				motore ECM			
	attacchi a sinistra		attacchi a destra		attacchi a sinistra		attacchi a destra	
Taglia	Modello	Prezzo (€)	Modello	Prezzo (€)	Modello	Prezzo (€)	Modello	Prezzo (€)
10 I-F	**HWM-010CIS3F-F**		**HWM-010CID3F-F**					
20 I-F	**HWM-020CIS3F-F**		**HWM-020CID3F-F**		**HWM-020EIS3F-F**		**HWM-020EID3F-F**	
30 I-F	**HWM-030CIS3F-F**		**HWM-030CID3F-F**		**HWM-030EIS3F-F**		**HWM-030EID3F-F**	
40 I-F	**HWM-040CIS3F-F**		**HWM-040CID3F-F**		**HWM-040EIS3F-F**		**HWM-040EID3F-F**	
50 I-F	**HWM-050CIS3F-F**		**HWM-050CID3F-F**		**HWM-050EIS3F-F**		**HWM-050EID3F-F**	
60 I-F	**HWM-060CIS3F-F**		**HWM-060CID3F-F**		**HWM-060EIS3F-F**		**HWM-060EID3F-F**	
70 I-F	**HWM-070CIS3F-F**		**HWM-070CID3F-F**		**HWM-070EIS3F-F**		**HWM-070EID3F-F**	
80 I-F	**HWM-080CIS3F-F**		**HWM-080CID3F-F**		**HWM-080EIS3F-F**		**HWM-080EID3F-F**	
90 I-F	**HWM-090CIS3F-F**		**HWM-090CID3F-F**		**HWM-090EIS3F-F**		**HWM-090EID3F-F**	

prezzi disponibili dal mese di aprile

ELIOS 2 IF (SENZA MANTELLO E CON MANDATA FRONTALE)

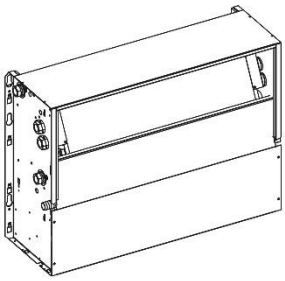

	RIPRESA DAL BASSO							
	motore asincrono				motore ECM			
	attacchi a sinistra		attacchi a destra		attacchi a sinistra		attacchi a destra	
Taglia	Modello	Prezzo (€)	Modello	Prezzo (€)	Modello	Prezzo (€)	Modello	Prezzo (€)
10 IF	**HWM-010CIS--F**		**HWM-010CID--F**					
20 IF	**HWM-020CIS--F**		**HWM-020CID--F**		**HWM-020EIS--F**		**HWM-020EID--F**	
30 IF	**HWM-030CIS--F**		**HWM-030CID--F**		**HWM-030EIS--F**		**HWM-030EID--F**	
40 IF	**HWM-040CIS--F**		**HWM-040CID--F**		**HWM-040EIS--F**		**HWM-040EID--F**	
50 IF	**HWM-050CIS--F**		**HWM-050CID--F**		**HWM-050EIS--F**		**HWM-050EID--F**	
60 IF	**HWM-060CIS--F**		**HWM-060CID--F**		**HWM-060EIS--F**		**HWM-060EID--F**	
70 IF	**HWM-070CIS--F**		**HWM-070CID--F**		**HWM-070EIS--F**		**HWM-070EID--F**	
80 IF	**HWM-080CIS--F**		**HWM-080CID--F**		**HWM-080EIS--F**		**HWM-080EID--F**	
90 IF	**HWM-090CIS--F**		**HWM-090CID--F**		**HWM-090EIS--F**		**HWM-090EID--F**	

prezzi disponibili dal mese di aprile

ELIOS 2 IF (SENZA MANTELLO E CON MANDATA FRONTALE)

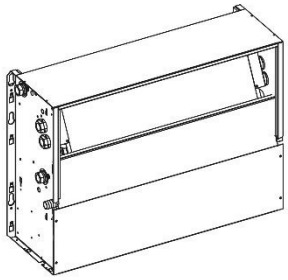

	RIPRESA DAL BASSO - VALVOLE A 3 VIE 230V + A SFERA E DETENTORE BAC MONT VERT							
	motore asincrono				motore ECM			
	attacchi a sinistra		attacchi a destra		attacchi a sinistra		attacchi a destra	
Taglia	Modello	Prezzo (€)	Modello	Prezzo (€)	Modello	Prezzo (€)	Modello	Prezzo (€)
10 IF	**HWM-010CIS3FF**		**HWM-010CID3FF**					
20 IF	**HWM-020CIS3FF**		**HWM-020CID3FF**		**HWM-020EIS3FF**		**HWM-020EID3FF**	
30 IF	**HWM-030CIS3FF**		**HWM-030CID3FF**		**HWM-030EIS3FF**		**HWM-030EID3FF**	
40 IF	**HWM-040CIS3FF**		**HWM-040CID3FF**		**HWM-040EIS3FF**		**HWM-040EID3FF**	
50 IF	**HWM-050CIS3FF**		**HWM-050CID3FF**		**HWM-050EIS3FF**		**HWM-050EID3FF**	
60 IF	**HWM-060CIS3FF**		**HWM-060CID3FF**		**HWM-060EIS3FF**		**HWM-060EID3FF**	
70 IF	**HWM-070CIS3FF**		**HWM-070CID3FF**		**HWM-070EIS3FF**		**HWM-070EID3FF**	
80 IF	**HWM-080CIS3FF**		**HWM-080CID3FF**		**HWM-080EIS3FF**		**HWM-080EID3FF**	
90 IF	**HWM-090CIS3FF**		**HWM-090CID3FF**		**HWM-090EIS3FF**		**HWM-090EID3FF**	

prezzi disponibili dal mese di aprile

ELIOS 2

Accessori montati			
Codice	**Descrizione**	**Modello**	**Prezzo (€)**
A0055650084S	Pompa scarico condensa per unità orizzontale	10 - 80	
A0055650085S		90	
A0055650086S	Pompa scarico condensa per unità verticale È obbligatorio aggiungere la bacinella ausiliaria raccogli condensa	10 - 80	
A0055650087S		90	

Accessori non montati			
Codice	**Descrizione**	**Modello**	**Prezzo (€)**
A0055490100	Coppia zoccoli da incasso	10 - 90 I / IF	
A0055490101	Coppia zoccoli ABS	10 - 90 A-M	
A0055490104	Coppia zoccoli preverniciati	10 - 90 V-M	
A0055490102	Coppia zoccoli ABS + pannelli posteriori	10 - 90 A-M	
A0055490103	Coppia staffe di fissaggio a pavimento da abbinare a coppia zoccoli (versione da incasso o con mobile)	10 - 90 A-M 10 - 90 I / IF	

prezzi disponibili dal mese di aprile

Tutti i prezzi si intendono IVA, trasporto ed eventuale contributo RAEE esclusi.
Per la nostra politica di continuo miglioramento dei prodotti, le caratteristiche sopra riportate sono soggette a modifiche senza obbligo di preavviso.
Le immagini dei prodotti e degli accessori sono indicative.

ELIOS 2

Accessori non montati			
Codice	**Descrizione**	**Modello**	**Prezzo (€)**
A0055500664	Pannello di chiusura posteriore pre-verniciato	10 A-M / A-MF	
A0055500665		20 A-M / A-MF	
A0055500666		30 - 40 A-M / A-MF	
A0055500667		50 A-M / A-MF	
A0055500668		60 A-M / A-MF	
A0055500669		70 - 80 A-M / A-MF	
A0055500670		90 A-M / A-MF	
A0055500671	Chiusura inferiore pre-verniciata senza griglia	10 A-MF	
A0055500672		20 A-MF	
A0055500673		30 - 40 A-MF	
A0055500674		50 A-MF	
A0055500675		60 A-MF	
A0055500676		70 - 80 A-MF	
A0055500677		90 A-MF	

prezzi disponibili dal mese di aprile

ELIOS 2

Accessori non montati			
Codice	**Descrizione**	**Modello**	**Prezzo (€)**
A0055510678	Chiusura inferiore pre-verniciata con griglia e filtro aria	10 A-M	
A0055510679		20 A-M	
A0055510680		30 - 40 A-M	
A0055510681		50 A-M	
A0055510682		60 A-M	
A0055510683		70 - 80 A-M	
A0055510684		90 A-M	
A0055490106	Zoccolone con ripresa aria frontale	10 V-M	
A0055490107		20 V-M	
A0055490108		30 - 40 V-M	
A0055490109		50 V-M	
A0055490110		60 V-M	
A0055490111		70 - 80 V-M	
A0055490112		90 V-M	
A0055530162	Nicchia in lamiera per unità ad	20 I	
A0055530163		30 - 40 I	
A0055530164		50 I	

prezzi disponibili dal mese di aprile

ELIOS 2

Accessori non montati			
Codice	**Descrizione**	**Modello**	**Prezzo (€)**
A0055530162H	Nicchia in lamiera per unità ad incasso orizzontali	20 l	
A0055530163H		30 - 40 l	
A0055530164H		50 l	
A0055530165H		60 l	
A0055530166H		70 - 80 l	
A0055530167H		90 l	
A0055510734	Pannello in lamiera zincata e verniciata RAL 9003 per unità ad incasso verticali**	20	
A0055510735		30 - 40	
A0055510736		50	
A0055510737		60	
A0055510738		70 - 80	
A0055510739		90	
A0055510734H	Pannello in lamiera zincata e verniciata RAL 9003 per unità ad incasso orizzontali**	20	
A0055510735H		30 - 40	
A0055510736H		50	
A0055510737H		60	
A0055510738H		70 - 80	

prezzi disponibili dal mese di aprile

(**) Per il montaggio del pannello è obbligatorio l'abbinamento della nicchia in lamiera. Pannello e nicchia vengono sempre forniti separatamente e su imballo dedicato

ELIOS2

KIT VALVOLE 2 VIE - ON/OFF 230Vca						
batteria principale 3 ranghi	**ELIOS 2 10-50**		**ELIOS 2 60-70**		**ELIOS 2 80-90**	
Descrizione	Modello	Prezzo (€)	Modello	Prezzo (€)	Modello	Prezzo (€)
Valvola + servocomando + tubi in rame valvola/impianto	**A0057MD0005S**		**A0057MD0007S**		**A0057MD0008S**	
Valvola + servocomando + valvola a sfera + detentore	**A0057MD0009S**		**A0057MD0011S**		**A0057MD0012S**	
Valvola + servocomando + 2 valvole a sfera	**A0057MD0013S**		**A0057MD0015S**		**A0057MD0016S**	

KIT VALVOLE 3 VIE CON BYPASS - ON/OFF 230Vca						
batteria principale 3 ranghi	**ELIOS 2 10-50**		**ELIOS 2 60-70**		**ELIOS 2 80-90**	
Descrizione	Modello	Prezzo (€)	Modello	Prezzo (€)	Modello	Prezzo (€)
Valvola + servocomando + tubi in rame valvola/impianto	**A0057MD0039S**		**A0057MD0041S**		**A0057MD0042S**	
Valvola + servocomando + valvola a sfera + detentore	**A0057MD0043S**		**A0057MD0045S**		**A0057MD0046S**	
Valvola + servocomando + 2 valvole a sfera	**A0057MD0047S**		**A0057MD0049S**		**A0057MD0050S**	

ACCESSORI VALVOLE						
batteria principale 3 ranghi	**ELIOS 2 10-50**		**ELIOS 2 60-70**		**ELIOS 2 80-90**	
Descrizione	Modello	Prezzo (€)	Modello	Prezzo (€)	Modello	Prezzo (€)
N° 1 valvola a sfera + n° 1 detentore	**A0057MD0069S**		**A0057MD0071S**		**A0057MD0072S**	
N° 2 valvole a sfera	**A0057MD0073S**		**A0057MD0075S**		**A0057MD0075S**	
Coppia tubi flessibili	**A0057MD0076S**		**A0057MD0077S**		**A0057MD0077S**	

prezzi disponibili dal mese di aprile

Tutti i prezzi si intendono IVA, trasporto ed eventuale contributo RAEE esclusi.
Per la nostra politica di continuo miglioramento dei prodotti, le caratteristiche sopra riportate sono soggette a modifiche senza obbligo di preavviso.
Le immagini dei prodotti e degli accessori sono indicative.

ELIOS 2 DUCT (CON MANDATA SUPERIORE)

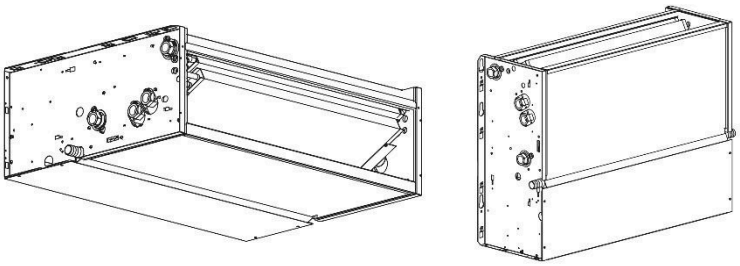

	RIPRESA DAL BASSO							
	motore asincrono				motore ECM			
	attacchi a sinistra		attacchi a destra		attacchi a sinistra		attacchi a destra	
Taglia	Modello	Prezzo (€)	Modello	Prezzo (€)	Modello	Prezzo (€)	Modello	Prezzo (€)
10 D	**HWE-010CDS**		**HWE-010CDD**		**HWE-010EDS**		**HWE-010EDD**	
20 D	**HWE-020CDS**		**HWE-020CDD**		**HWE-020EDS**		**HWE-020EDD**	
30 D	**HWE-030CDS**		**HWE-030CDD**		**HWE-030EDS**		**HWE-030EDD**	
40 D	**HWE-040CDS**		**HWE-040CDD**		**HWE-040EDS**		**HWE-040EDD**	
50 D	**HWE-050CDS**		**HWE-050CDD**		**HWE-050EDS**		**HWE-050EDD**	

	RIPRESA DAL BASSO - VALVOLE A 3 VIE 230V + A SFERA E DETENTORE BAC MONT ORIZZ							
	motore asincrono				motore ECM			
	attacchi a sinistra		attacchi a destra		attacchi a sinistra		attacchi a destra	
Taglia	Modello	Prezzo (€)	Modello	Prezzo (€)	Modello	Prezzo (€)	Modello	Prezzo (€)
10 D	**HWE-010CDS3F**		**HWE-010CDD3F**		**HWE-010EDS3F**		**HWE-010EDD3F**	
20 D	**HWE-020CDS3F**		**HWE-020CDD3F**		**HWE-020EDS3F**		**HWE-020EDD3F**	

prezzi disponibili dal mese di aprile

ELIOS 2 DUCT F (CON MANDATA SUPERIORE)

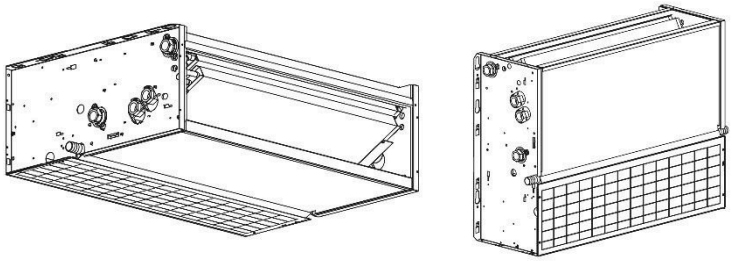

	RIPRESA FRONTALE							
	motore asincrono				motore ECM			
	attacchi a sinistra		attacchi a destra		attacchi a sinistra		attacchi a destra	
Taglia	Modello	Prezzo (€)	Modello	Prezzo (€)	Modello	Prezzo (€)	Modello	Prezzo (€)
10 D-F	**HWE-010CDS---F**		**HWE-010CDD---F**		**HWE-010EDS---F**		**HWE-010EDD---F**	
20 D-F	**HWE-020CDS---F**		**HWE-020CDD---F**		**HWE-020EDS---F**		**HWE-020EDD---F**	
30 D-F	**HWE-030CDS---F**		**HWE-030CDD---F**		**HWE-030EDS---F**		**HWE-030EDD---F**	
40 D-F	**HWE-040CDS---F**		**HWE-040CDD---F**		**HWE-040EDS---F**		**HWE-040EDD---F**	
50 D-F	**HWE-050CDS---F**		**HWE-050CDD---F**		**HWE-050EDS---F**		**HWE-050EDD---F**	

	RIPRESA FRONTALE - VALVOLE A 3 VIE 230V + A SFERA E DETENTORE BAC MONT ORIZZ							
	motore asincrono				motore ECM			
	attacchi a sinistra		attacchi a destra		attacchi a sinistra		attacchi a destra	
Taglia	Modello	Prezzo (€)	Modello	Prezzo (€)	Modello	Prezzo (€)	Modello	Prezzo (€)
10 D-F	**HWE-010CDS3F-F**		**HWE-010CDD3F-F**		**HWE-010EDS3F-F**		**HWE-010EDD3F-F**	
20 D-F	**HWE-020CDS3F-F**		**HWE-020CDD3F-F**		**HWE-020EDS3F-F**		**HWE-020EDD3F-F**	

prezzi disponibili dal mese di aprile

ELIOS 2 DUCT

Accessori montati			
Codice	**Descrizione**	**Modello**	**Prezzo (€)**
A0055650093S	Pompa scarico condensa per unità orizzontale	10 - 50	
A0055650095S	Pompa scarico condensa per unità verticale È obbligatorio aggiungere la bacinella ausiliaria raccogli condensa	10 - 50	

Accessori non montati			
Codice	**Descrizione**	**Modello**	**Prezzo (€)**
A0055490113	Coppia zoccoli da incasso	10 - 50	
A0055490114	Coppia staffe di fissaggio a pavimento da abbinare a coppia zoccoli (versione da incasso o con mobile)	10 - 50	

prezzi disponibili dal mese di aprile

ELIOS2 DUCT

KIT VALVOLE 2 VIE - ON/OFF 230Vca				
batteria principale 3 ranghi	**ELIOS 2 DUCT 10-30**		**ELIOS 2 DUCT 40-50**	
Descrizione	Modello	Prezzo (€)	Modello	Prezzo (€)
Valvola + servocomando + tubi in rame valvola/impianto	**A0057EL0005S**		**A0057EL0007S**	
Valvola + servocomando + valvola a sfera + detentore	**A0057EL0009S**		**A0057EL0011S**	
Valvola + servocomando + 2 valvole a sfera	**A0057EL0013S**		**A0057EL0015S**	

KIT VALVOLE 3 VIE CON BYPASS - ON/OFF 230Vca				
batteria principale 3 ranghi	**ELIOS 2 DUCT 10-30**		**ELIOS 2 DUCT 40-50**	
Descrizione	Modello	Prezzo (€)	Modello	Prezzo (€)
Valvola + servocomando + tubi in rame valvola/impianto	**A0057EL0039S**		**A0057EL0041S**	
Valvola + servocomando + valvola a sfera + detentore	**A0057EL0043S**		**A0057EL0045S**	
Valvola + servocomando + 2 valvole a sfera	**A0057EL0047S**		**A0057EL0049S**	

ACCESSORI VALVOLE				
batteria principale 3 ranghi	**ELIOS 2 DUCT 10-30**		**ELIOS 2 DUCT 40-50**	
Descrizione	Modello	Prezzo (€)	Modello	Prezzo (€)
N° 1 valvola a sfera + n° 1 detentore	**A0057EL0069S**		**A0057EL0071S**	
N° 2 valvole a sfera	**A0057EL0073S**		**A0057EL0075S**	
Coppia tubi flessibili	**A0057EL0076S**		**A0057EL0077S**	

prezzi disponibili dal mese di aprile

ELIOS M (CON MOBILE, CON MANTELLO)

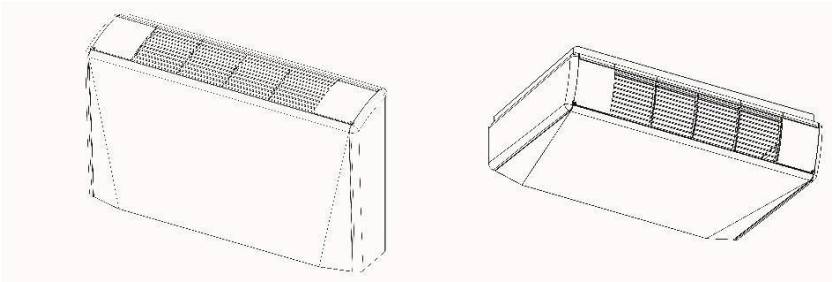

	RIPRESA ARIA DAL BASSO							
	motore asincrono				motore ECM			
	attacchi a sinistra		attacchi a destra		attacchi a sinistra		attacchi a destra	
Taglia	Modello	Prezzo (€)	Modello	Prezzo (€)	Modello	Prezzo (€)	Modello	Prezzo (€)
10 M	**HWF-010CMS**	**420**	**HWF-010CMD**	**420**				
20 M	**HWF-020CMS**	**437**	**HWF-020CMD**	**437**	**HWF-020EMS**	**691**	**HWF-020EMD**	**691**
30 M	**HWF-030CMS**	**477**	**HWF-030CMD**	**477**	**HWF-030EMS**	**731**	**HWF-030EMD**	**731**
40 M	**HWF-040CMS**	**526**	**HWF-040CMD**	**526**	**HWF-040EMS**	**765**	**HWF-040EMD**	**765**
50 M	**HWF-050CMS**	**557**	**HWF-050CMD**	**557**	**HWF-050EMS**	**798**	**HWF-050EMD**	**798**
60 M	**HWF-060CMS**	**621**	**HWF-060CMD**	**621**	**HWF-060EMS**	**853**	**HWF-060EMD**	**853**
70 M	**HWF-070CMS**	**691**	**HWF-070CMD**	**691**	**HWF-070EMS**	**923**	**HWF-070EMD**	**923**
80 M	**HWF-080CMS**	**733**	**HWF-080CMD**	**733**	**HWF-080EMS**	**965**	**HWF-080EMD**	**965**
90 M	**HWF-090CMS**	**1.019**	**HWF-090CMD**	**1.019**	**HWF-090EMS**	**1.467**	**HWF-090EMD**	**1.467**
100 M	**HWF-100CMS**	**1.159**	**HWF-100CMD**	**1.159**	**HWF-100EMS**	**1.628**	**HWF-100EMD**	**1.628**

ELIOS M (CON MOBILE, CON MANTELLO)

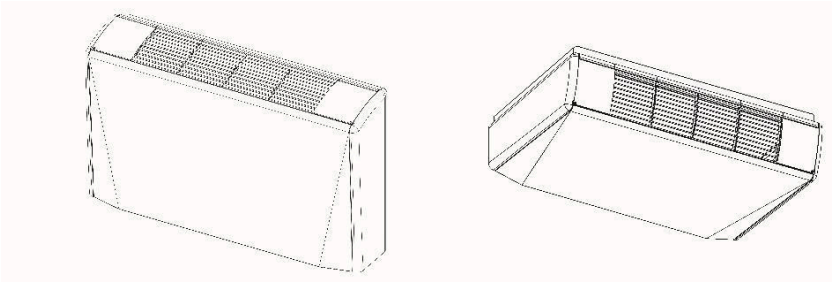

	RIPRESA ARIA DAL BASSO - VALVOLE A 3 VIE 230V + A SFERA E DETENTORE BAC MONT VERT							
	motore asincrono				motore ECM			
	attacchi a sinistra		attacchi a destra		attacchi a sinistra		attacchi a destra	
Taglia	Modello	Prezzo (€)	Modello	Prezzo (€)	Modello	Prezzo (€)	Modello	Prezzo (€)
10 M	**HWF-010CMS3F** ●	**627**	**HWF-010CMD3F**	**627**				
20 M	**HWF-020CMS3F** ●	**643**	**HWF-020CMD3F**	**643**	**HWF-020EMS3F** ●	**898**	**HWF-020EMD3F**	**898**
30 M	**HWF-030CMS3F** ●	**683**	**HWF-030CMD3F**	**683**	**HWF-030EMS3F** ●	**938**	**HWF-030EMD3F**	**938**
40 M	**HWF-040CMS3F** ●	**732**	**HWF-040CMD3F**	**732**	**HWF-040EMS3F** ●	**972**	**HWF-040EMD3F**	**972**
50 M	**HWF-050CMS3F** ●	**763**	**HWF-050CMD3F**	**763**	**HWF-050EMS3F** ●	**1.005**	**HWF-050EMD3F**	**1.005**
60 M	**HWF-060CMS3F** ●	**844**	**HWF-060CMD3F**	**844**	**HWF-060EMS3F** ●	**1.076**	**HWF-060EMD3F**	**1.076**
70 M	**HWF-070CMS3F**	**915**	**HWF-070CMD3F**	**915**	**HWF-070EMS3F**	**1.146**	**HWF-070EMD3F**	**1.146**
80 M	**HWF-080CMS3F**	**957**	**HWF-080CMD3F**	**957**	**HWF-080EMS3F**	**1.188**	**HWF-080EMD3F**	**1.188**
90 M	**HWF-090CMS3F**	**1.276**	**HWF-090CMD3F**	**1.276**	**HWF-090EMS3F**	**1.725**	**HWF-090EMD3F**	**1.725**
100 M	**HWF-100CMS3F**	**1.417**	**HWF-100CMD3F**	**1.417**	**HWF-100EMS3F**	**1.886**	**HWF-100EMD3F**	**1.886**

● Disponibilità a magazzino

ELIOS N (CON MOBILE, CON MANTELLO)

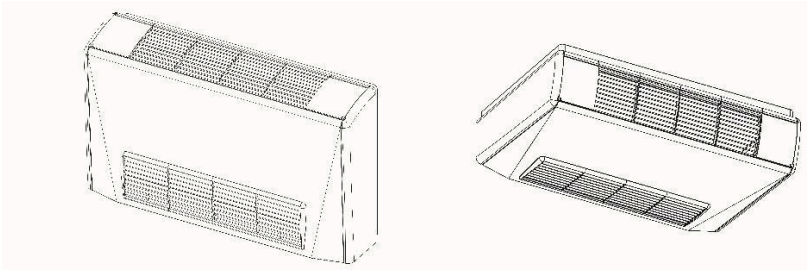

	RIPRESA ARIA FRONTALE							
	motore asincrono				motore ECM			
	attacchi a sinistra		attacchi a destra		attacchi a sinistra		attacchi a destra	
Taglia	Modello	Prezzo (€)	Modello	Prezzo (€)	Modello	Prezzo (€)	Modello	Prezzo (€)
10 N	**HWF-010CNS**	**432**	**HWF-010CND**	**432**				
20 N	**HWF-020CNS**	**461**	**HWF-020CND**	**461**	**HWF-020ENS**	**715**	**HWF-020END**	**715**
30 N	**HWF-030CNS**	**503**	**HWF-030CND**	**503**	**HWF-030ENS**	**758**	**HWF-030END**	**758**
40 N	**HWF-040CNS**	**545**	**HWF-040CND**	**545**	**HWF-040ENS**	**784**	**HWF-040END**	**784**
50 N	**HWF-050CNS**	**582**	**HWF-050CND**	**582**	**HWF-050ENS**	**823**	**HWF-050END**	**823**
60 N	**HWF-060CNS**	**631**	**HWF-060CND**	**631**	**HWF-060ENS**	**864**	**HWF-060END**	**864**
70 N	**HWF-070CNS**	**706**	**HWF-070CND**	**706**	**HWF-070ENS**	**937**	**HWF-070END**	**937**
80 N	**HWF-080CNS**	**747**	**HWF-080CND**	**747**	**HWF-080ENS**	**980**	**HWF-080END**	**980**
90 N	**HWF-090CNS**	**1.031**	**HWF-090CND**	**1.031**	**HWF-090ENS**	**1.482**	**HWF-090END**	**1.482**
100 N	**HWF-100CNS**	**1.176**	**HWF-100CND**	**1.176**	**HWF-100ENS**	**1.644**	**HWF-100END**	**1.644**

Tutti i prezzi si intendono IVA, trasporto ed eventuale contributo RAEE esclusi.
Per la nostra politica di continuo miglioramento dei prodotti, le caratteristiche sopra riportate sono soggette a modifiche senza obbligo di preavviso.
Le immagini dei prodotti e degli accessori sono indicative.

ELIOS N (CON MOBILE, CON MANTELLO)

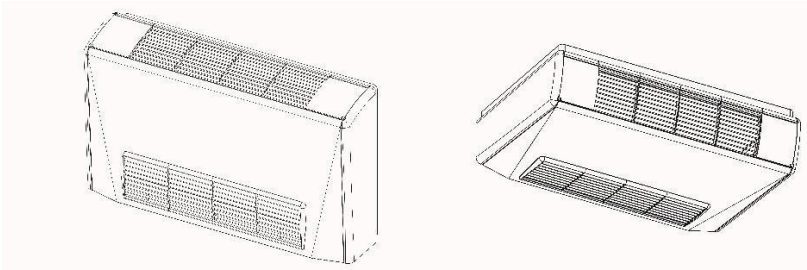

	RIPRESA ARIA FRONTALE - VALVOLE A 3 VIE 230V + A SFERA E DETENTORE BAC MONT VERT							
	motore asincrono				motore ECM			
	attacchi a sinistra		attacchi a destra		attacchi a sinistra		attacchi a destra	
Taglia	Modello	Prezzo (€)	Modello	Prezzo (€)	Modello	Prezzo (€)	Modello	Prezzo (€)
10 N	**HWF-010CNS3F**	**638**	**HWF-010CND3F**	**638**				
20 N	**HWF-020CNS3F**	**667**	**HWF-020CND3F**	**667**	**HWF-020ENS3F**	**922**	**HWF-020END3F**	**922**
30 N	**HWF-030CNS3F**	**709**	**HWF-030CND3F**	**709**	**HWF-030ENS3F**	**965**	**HWF-030END3F**	**965**
40 N	**HWF-040CNS3F**	**751**	**HWF-040CND3F**	**751**	**HWF-040ENS3F**	**991**	**HWF-040END3F**	**991**
50 N	**HWF-050CNS3F**	**788**	**HWF-050CND3F**	**788**	**HWF-050ENS3F**	**1.030**	**HWF-050END3F**	**1.030**
60 N	**HWF-060CNS3F**	**854**	**HWF-060CND3F**	**854**	**HWF-060ENS3F**	**1.087**	**HWF-060END3F**	**1.087**
70 N	**HWF-070CNS3F**	**930**	**HWF-070CND3F**	**930**	**HWF-070ENS3F**	**1.160**	**HWF-070END3F**	**1.160**
80 N	**HWF-080CNS3F**	**971**	**HWF-080CND3F**	**971**	**HWF-080ENS3F**	**1.203**	**HWF-080END3F**	**1.203**
90 N	**HWF-090CNS3F**	**1.289**	**HWF-090CND3F**	**1.289**	**HWF-090ENS3F**	**1.740**	**HWF-090END3F**	**1.740**
100 N	**HWF-100CNS3F**	**1.434**	**HWF-100CND3F**	**1.434**	**HWF-100ENS3F**	**1.902**	**HWF-100END3F**	**1.902**

ELIOS D (DA INCASSO, SENZA MANTELLO)

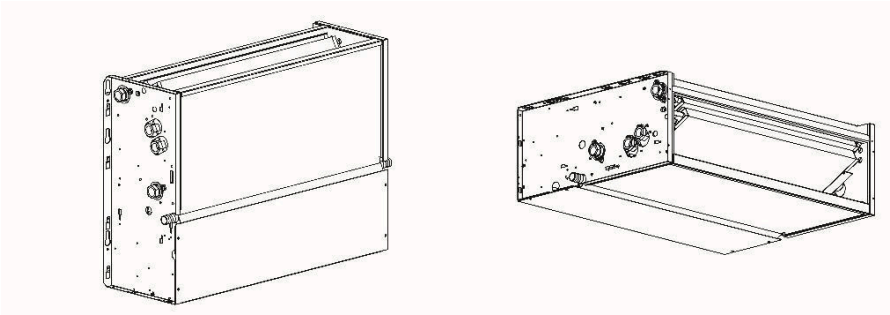

	RIPRESA ARIA DAL BASSO							
	motore asincrono				motore ECM			
	attacchi a sinistra		attacchi a destra		attacchi a sinistra		attacchi a destra	
Taglia	Modello	Prezzo (€)	Modello	Prezzo (€)	Modello	Prezzo (€)	Modello	Prezzo (€)
10 D	**HWF-010CDS**	**373**	**HWF-010CDD**	**373**				
20 D	**HWF-020CDS**	**392**	**HWF-020CDD**	**392**	**HWF-020EDS**	**647**	**HWF-020EDD**	**647**
30 D	**HWF-030CDS**	**432**	**HWF-030CDD**	**432**	**HWF-030EDS**	**688**	**HWF-030EDD**	**688**
40 D	**HWF-040CDS**	**476**	**HWF-040CDD**	**476**	**HWF-040EDS**	**715**	**HWF-040EDD**	**715**
50 D	**HWF-050CDS**	**519**	**HWF-050CDD**	**519**	**HWF-050EDS**	**758**	**HWF-050EDD**	**758**
60 D	**HWF-060CDS**	**568**	**HWF-060CDD**	**568**	**HWF-060EDS**	**797**	**HWF-060EDD**	**797**
70 D	**HWF-070CDS**	**628**	**HWF-070CDD**	**628**	**HWF-070EDS**	**861**	**HWF-070EDD**	**861**
80 D	**HWF-080CDS**	**678**	**HWF-080CDD**	**678**	**HWF-080EDS**	**909**	**HWF-080EDD**	**909**
90 D	**HWF-090CDS**	**936**	**HWF-090CDD**	**936**	**HWF-090EDS**	**1.385**	**HWF-090EDD**	**1.385**
100 D	**HWF-100CDS**	**1.099**	**HWF-100CDD**	**1.099**	**HWF-100EDS**	**1.565**	**HWF-100EDD**	**1.565**

ELIOS D (DA INCASSO, SENZA MANTELLO)

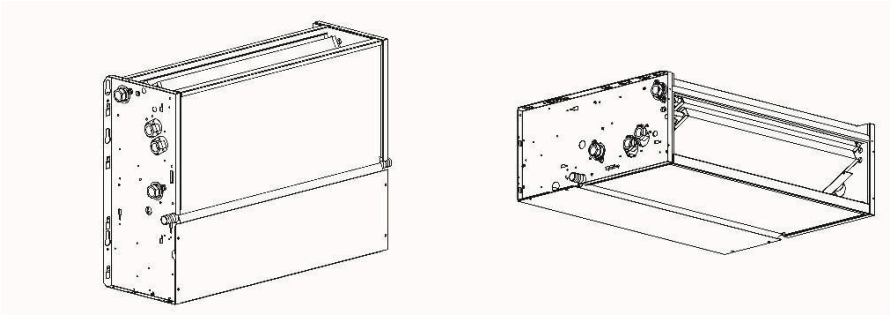

	RIPRESA ARIA DAL BASSO - VALVOLE A 3 VIE 230V + A SFERA E DETENTORE BAC MONT ORIZZ							
	motore asincrono				motore ECM			
	attacchi a sinistra		attacchi a destra		attacchi a sinistra		attacchi a destra	
Taglia	Modello	Prezzo (€)	Modello	Prezzo (€)	Modello	Prezzo (€)	Modello	Prezzo (€)
10 D	**HWF-010CDS3F**	**580**	**HWF-010CDD3F**	**580**				
20 D	**HWF-020CDS3F**	**599**	**HWF-020CDD3F**	**599**	**HWF-020EDS3F**	**853**	**HWF-020EDD3F**	**853**
30 D	**HWF-030CDS3F**	**639**	**HWF-030CDD3F**	**639**	**HWF-030EDS3F**	**895**	**HWF-030EDD3F**	**895**
40 D	**HWF-040CDS3F**	**682**	**HWF-040CDD3F**	**682**	**HWF-040EDS3F**	**922**	**HWF-040EDD3F**	**922**
50 D	**HWF-050CDS3F**	**725**	**HWF-050CDD3F**	**725**	**HWF-050EDS3F**	**965**	**HWF-050EDD3F**	**965**
60 D	**HWF-060CDS3F**	**791**	**HWF-060CDD3F**	**791**	**HWF-060EDS3F**	**1.021**	**HWF-060EDD3F**	**1.021**
70 D	**HWF-070CDS3F**	**851**	**HWF-070CDD3F**	**851**	**HWF-070EDS3F**	**1.084**	**HWF-070EDD3F**	**1.084**
80 D	**HWF-080CDS3F**	**902**	**HWF-080CDD3F**	**902**	**HWF-080EDS3F**	**1.132**	**HWF-080EDD3F**	**1.132**
90 D	**HWF-090CDS3F**	**1.193**	**HWF-090CDD3F**	**1.193**	**HWF-090EDS3F**	**1.642**	**HWF-090EDD3F**	**1.642**
100 D	**HWF-100CDS3F**	**1.357**	**HWF-100CDD3F**	**1.357**	**HWF-100EDS3F**	**1.823**	**HWF-100EDD3F**	**1.823**

ELIOS E (DA INCASSO, SENZA MANTELLO)

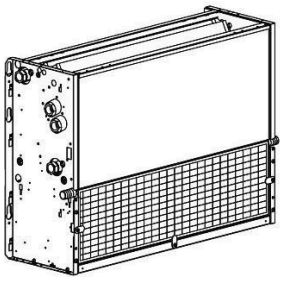

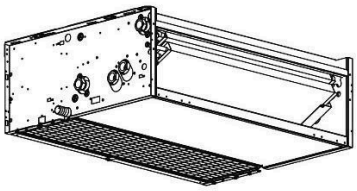

	RIPRESA ARIA FRONTALE							
	motore asincrono				motore ECM			
	attacchi a sinistra		attacchi a destra		attacchi a sinistra		attacchi a destra	
Taglia	Modello	Prezzo (€)	Modello	Prezzo (€)	Modello	Prezzo (€)	Modello	Prezzo (€)
10 E	**HWF-010CES**	**423**	**HWF-010CED**	**423**				
20 E	**HWF-020CES**	**444**	**HWF-020CED**	**444**	**HWF-020EES**	**698**	**HWF-020EED**	**698**
30 E	**HWF-030CES**	**484**	**HWF-030CED**	**484**	**HWF-030EES**	**739**	**HWF-030EED**	**739**
40 E	**HWF-040CES**	**528**	**HWF-040CED**	**528**	**HWF-040EES**	**767**	**HWF-040EED**	**767**
50 E	**HWF-050CES**	**572**	**HWF-050CED**	**572**	**HWF-050EES**	**811**	**HWF-050EED**	**811**
60 E	**HWF-060CES**	**622**	**HWF-060CED**	**622**	**HWF-060EES**	**851**	**HWF-060EED**	**851**
70 E	**HWF-070CES**	**685**	**HWF-070CED**	**685**	**HWF-070EES**	**918**	**HWF-070EED**	**918**
80 E	**HWF-080CES**	**735**	**HWF-080CED**	**735**	**HWF-080EES**	**966**	**HWF-080EED**	**966**
90 E	**HWF-090CES**	**996**	**HWF-090CED**	**996**	**HWF-090EES**	**1.445**	**HWF-090EED**	**1.445**
100 E	**HWF-100CES**	**1.166**	**HWF-100CED**	**1.166**	**HWF-100EES**	**1.632**	**HWF-100EED**	**1.632**

ELIOS E (DA INCASSO, SENZA MANTELLO)

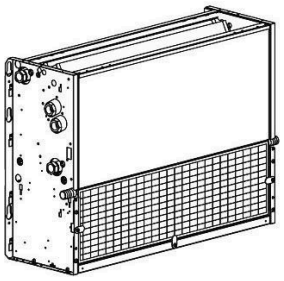

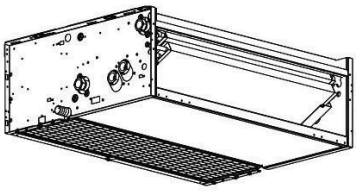

	RIPRESA ARIA FRONTALE - VALVOLE A 3 VIE 230V + A SFERA E DETENTORE BAC MONT ORIZZ							
	motore asincrono				motore ECM			
	attacchi a sinistra		attacchi a destra		attacchi a sinistra		attacchi a destra	
Taglia	Modello	Prezzo (€)	Modello	Prezzo (€)	Modello	Prezzo (€)	Modello	Prezzo (€)
10 E	**HWF-010CES3F**	**630**	**HWF-010CED3F**	**630**				
20 E	**HWF-020CES3F**	**650**	**HWF-020CED3F**	**650**	**HWF-020EES3F**	**905**	**HWF-020EED3F**	**905**
30 E	**HWF-030CES3F**	**690**	**HWF-030CED3F**	**690**	**HWF-030EES3F**	**946**	**HWF-030EED3F**	**946**
40 E	**HWF-040CES3F**	**734**	**HWF-040CED3F**	**734**	**HWF-040EES3F**	**974**	**HWF-040EED3F**	**974**
50 E	**HWF-050CES3F**	**778**	**HWF-050CED3F**	**778**	**HWF-050EES3F**	**1.018**	**HWF-050EED3F**	**1.018**
60 E	**HWF-060CES3F**	**845**	**HWF-060CED3F**	**845**	**HWF-060EES3F**	**1.075**	**HWF-060EED3F**	**1.075**
70 E	**HWF-070CES3F**	**909**	**HWF-070CED3F**	**909**	**HWF-070EES3F**	**1.141**	**HWF-070EED3F**	**1.141**
80 E	**HWF-080CES3F**	**959**	**HWF-080CED3F**	**959**	**HWF-080EES3F**	**1.189**	**HWF-080EED3F**	**1.189**
90 E	**HWF-090CES3F**	**1.253**	**HWF-090CED3F**	**1.253**	**HWF-090EES3F**	**1.702**	**HWF-090EED3F**	**1.702**
100 E	**HWF-100CES3F**	**1.424**	**HWF-100CED3F**	**1.424**	**HWF-100EES3F**	**1.890**	**HWF-100EED3F**	**1.890**

ELIOS AP-D (DA INCASSO)

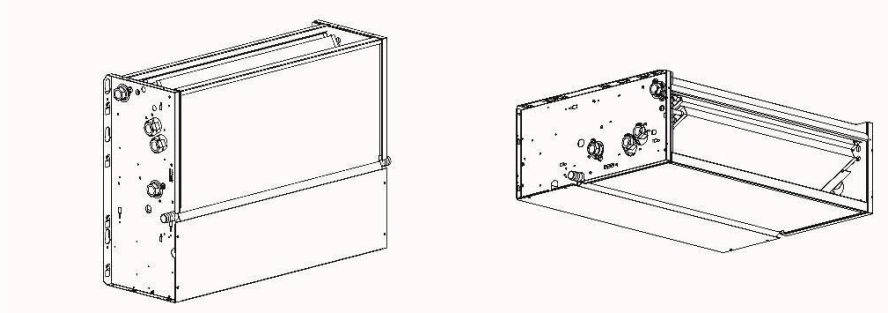

	VERSIONE 2 TUBI							
	motore asincrono				motore ECM			
	attacchi a sinistra		attacchi a destra		attacchi a sinistra		attacchi a destra	
Taglia	Modello	Prezzo (€)	Modello	Prezzo (€)	Modello	Prezzo (€)	Modello	Prezzo (€)
20 AP-D	**HWF-020DDS**	**425**	**HWF-020DDD**	**425**	**HWF-020FDS**	**690**	**HWF-020FDD**	**690**
30 AP-D	**HWF-030DDS**	**474**	**HWF-030DDD**	**474**	**HWF-030FDS**	**731**	**HWF-030FDD**	**731**
40 AP-D	**HWF-040DDS**	**524**	**HWF-040DDD**	**524**	**HWF-040FDS**	**770**	**HWF-040FDD**	**770**
50 AP-D	**HWF-050DDS**	**591**	**HWF-050DDD**	**591**	**HWF-050FDS**	**813**	**HWF-050FDD**	**813**
60 AP-D	**HWF-060DDS**	**647**	**HWF-060DDD**	**647**	**HWF-060FDS**	**864**	**HWF-060FDD**	**864**
70 AP-D	**HWF-070DDS**	**924**	**HWF-070DDD**	**924**				

	VERSIONE 2 TUBI + VALVOLA 3 VIE							
	motore asincrono				motore ECM			
	attacchi a sinistra		attacchi a destra		attacchi a sinistra		attacchi a destra	
Taglia	Modello	Prezzo (€)	Modello	Prezzo (€)	Modello	Prezzo (€)	Modello	Prezzo (€)
20 AP-D	**HWF-020DDS3**	**584**	**HWF-020DDD3**	**584**	**HWF-020FDS3**	**848**	**HWF-020FDD3**	**848**
30 AP-D	**HWF-030DDS3**	**632**	**HWF-030DDD3**	**632**	**HWF-030FDS3**	**890**	**HWF-030FDD3**	**890**
40 AP-D	**HWF-040DDS3**	**682**	**HWF-040DDD3**	**682**	**HWF-040FDS3**	**929**	**HWF-040FDD3**	**929**
50 AP-D	**HWF-050DDS3**	**749**	**HWF-050DDD3**	**749**	**HWF-050FDS3**	**972**	**HWF-050FDD3**	**972**
60 AP-D	**HWF-060DDS3**	**814**	**HWF-060DDD3**	**814**	**HWF-060FDS3**	**1.031**	**HWF-060FDD3**	**1.031**
70 AP-D	**HWF-070DDS3**	**1.091**	**HWF-070DDD3**	**1.091**				

ELIOS AP-D (DA INCASSO)

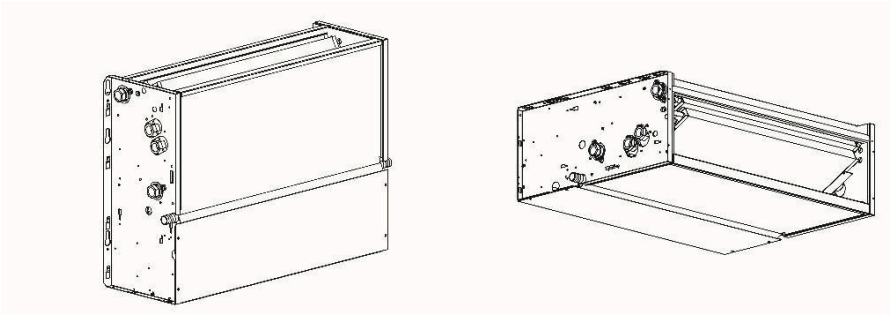

	VERSIONE 2 TUBI + VALVOLA 3 VIE + SFERA E DETENTORE							
	motore asincrono				motore ECM			
	attacchi a sinistra		attacchi a destra		attacchi a sinistra		attacchi a destra	
Taglia	Modello	Prezzo (€)	Modello	Prezzo (€)	Modello	Prezzo (€)	Modello	Prezzo (€)
20 AP-D	**HWF-020DDS3F**	**632**	**HWF-020DDD3F**	**632**	**HWF-020FDS3F**	**897**	**HWF-020FDD3F**	**897**
30 AP-D	**HWF-030DDS3F**	**680**	**HWF-030DDD3F**	**680**	**HWF-030FDS3F** ●	**938**	**HWF-030FDD3F**	**938**
40 AP-D	**HWF-040DDS3F**	**730**	**HWF-040DDD3F**	**730**	**HWF-040FDS3F** ●	**977**	**HWF-040FDD3F**	**977**
50 AP-D	**HWF-050DDS3F**	**797**	**HWF-050DDD3F**	**797**	**HWF-050FDS3F** ●	**1.020**	**HWF-050FDD3F**	**1.020**
60 AP-D	**HWF-060DDS3F**	**871**	**HWF-060DDD3F**	**871**	**HWF-060FDS3F**	**1.087**	**HWF-060FDD3F**	**1.087**
70 AP-D	**HWF-070DDS3F**	**1.147**	**HWF-070DDD3F**	**1.147**				

● Disponibilità a magazzino

ELIOS AP-E (DA INCASSO)

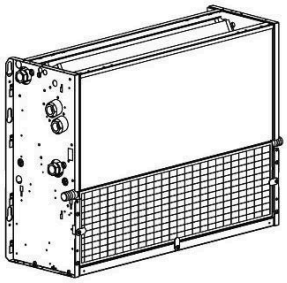

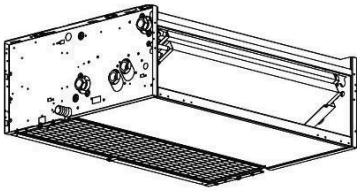

	VERSIONE 2 TUBI							
	motore asincrono				motore ECM			
	attacchi a sinistra		attacchi a destra		attacchi a sinistra		attacchi a destra	
Taglia	Modello	Prezzo (€)	Modello	Prezzo (€)	Modello	Prezzo (€)	Modello	Prezzo (€)
20 AP-E	**HWF-020DES**	**477**	**HWF-020DED**	**477**	**HWF-020FES**	**741**	**HWF-020FED**	**741**
30 AP-E	**HWF-030DES**	**525**	**HWF-030DED**	**525**	**HWF-030FES**	**782**	**HWF-030FED**	**782**
40 AP-E	**HWF-040DES**	**576**	**HWF-040DED**	**576**	**HWF-040FES**	**822**	**HWF-040FED**	**822**
50 AP-E	**HWF-050DES**	**644**	**HWF-050DED**	**644**	**HWF-050FES**	**867**	**HWF-050FED**	**867**
60 AP-E	**HWF-060DES**	**701**	**HWF-060DED**	**701**	**HWF-060FES**	**918**	**HWF-060FED**	**918**
70 AP-E	**HWF-070DES**	**981**	**HWF-070DED**	**981**				

	VERSIONE 2 TUBI + VALVOLA 3 VIE							
	motore asincrono				motore ECM			
	attacchi a sinistra		attacchi a destra		attacchi a sinistra		attacchi a destra	
Taglia	Modello	Prezzo (€)	Modello	Prezzo (€)	Modello	Prezzo (€)	Modello	Prezzo (€)
20 AP-E	**HWF-020DES3**	**635**	**HWF-020DED3**	**635**	**HWF-020FES3**	**900**	**HWF-020FED3**	**900**
30 AP-E	**HWF-030DES3**	**683**	**HWF-030DED3**	**683**	**HWF-030FES3**	**941**	**HWF-030FED3**	**941**
40 AP-E	**HWF-040DES3**	**734**	**HWF-040DED3**	**734**	**HWF-040FES3**	**981**	**HWF-040FED3**	**981**
50 AP-E	**HWF-050DES3**	**802**	**HWF-050DED3**	**802**	**HWF-050FES3**	**1.025**	**HWF-050FED3**	**1.025**
60 AP-E	**HWF-060DES3**	**869**	**HWF-060DED3**	**869**	**HWF-060FES3**	**1.085**	**HWF-060FED3**	**1.085**
70 AP-E	**HWF-070DES3**	**1.148**	**HWF-070DED3**	**1.148**				

Tutti i prezzi si intendono IVA, trasporto ed eventuale contributo RAEE esclusi.
Per la nostra politica di continuo miglioramento dei prodotti, le caratteristiche sopra riportate sono soggette a modifiche senza obbligo di preavviso.
Le immagini dei prodotti e degli accessori sono indicative.

ELIOS AP-E (DA INCASSO)

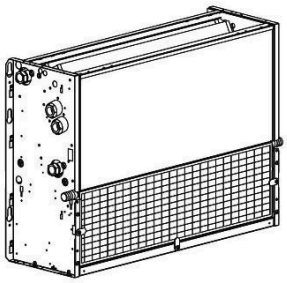

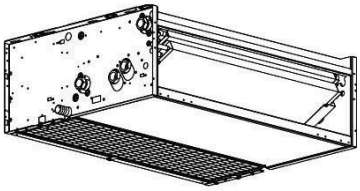

	VERSIONE 2 TUBI + VALVOLA 3 VIE + SFERA E DETENTORE							
	motore asincrono				motore ECM			
	attacchi a sinistra		attacchi a destra		attacchi a sinistra		attacchi a destra	
Taglia	Modello	Prezzo (€)	Modello	Prezzo (€)	Modello	Prezzo (€)	Modello	Prezzo (€)
20 AP-E	**HWF-020DES3F**	**683**	**HWF-020DED3F**	**683**	**HWF-020FES3F**	**948**	**HWF-020FED3F**	**948**
30 AP-E	**HWF-030DES3F**	**731**	**HWF-030DED3F**	**731**	**HWF-030FES3F**	**989**	**HWF-030FED3F**	**989**
40 AP-E	**HWF-040DES3F**	**782**	**HWF-040DED3F**	**782**	**HWF-040FES3F**	**1.029**	**HWF-040FED3F**	**1.029**
50 AP-E	**HWF-050DES3F**	**850**	**HWF-050DED3F**	**850**	**HWF-050FES3F**	**1.073**	**HWF-050FED3F**	**1.073**
60 AP-E	**HWF-060DES3F**	**925**	**HWF-060DED3F**	**925**	**HWF-060FES3F**	**1.141**	**HWF-060FED3F**	**1.141**
70 AP-E	**HWF-070DES3F**	**1.204**	**HWF-070DED3F**	**1.204**				

ELIOS

Accessori non montati			
Codice	**Descrizione**	**Modello**	**Prezzo (€)**
A0055640101S	Bacinella ausiliaria raccogli condensa per unità orizzontale Già di serie nelle seguenti configurazioni: senza mantello con valvole a 3 vie HWF-xxx_D_3F HWF-xxx_E_3F	10 - 100	**7**
A0055640100S	Bacinella ausiliaria raccogli condensa per unità verticale Già di serie nelle seguenti configurazioni: con mantello e valvole a 3 vie HWF-xxx_M_3F HWF-xxx_N_3F	10 - 100	**7**
A0055650020S	Pompa scarico condensa per unità orizzontale	10 - 60	**277**
A0055650021S		70 - 100	**333**
A0055650022S	Pompa scarico condensa per unità verticale È obbligatorio aggiungere la bacinella ausiliaria raccogli condensa	10 - 60	**281**
A0055650023S		70 - 100	**339**
A0055150829	SDP scheda di potenza	90 - 100	**165**
A0055490050	Coppia zoccoli da incasso	10 - 100 D	**27**
A0055490051	Coppia zoccoli ABS	10 - 100 M	**20**
A0055490052	Coppia zoccoli ABS + pannelli posteriori	10 - 100 M	**31**
A0055490091	Coppia staffe di fissaggio a pavimento da abbinare a coppia zoccoli (versione da incasso o con mobile)	10 - 100 M 10 - 100 D	**18**

ELIOS

Accessori non montati			
Codice	**Descrizione**	**Modello**	**Prezzo (€)**
A0055510330	Pannello di chiusura posteriore pre-verniciato	10 M-N	**50**
A0055510331		20 M-N	**56**
A0055510332		30 M-N	**64**
A0055510333		40 M-N	**70**
A0055510334		50 M-N	**77**
A0055510335		60 M-N	**80**
A0055510336		70 M-N	**87**
A0055510337		80 M-N	**87**
A0055510338		90 M-N	**91**
A0055510339		100 M-N	**95**
A0055510350	Chiusura inferiore pre-verniciata senza griglia	10 N	**38**
A0055510351		20 N	**42**
A0055510352		30 N	**44**
A0055510353		40 N	**47**
A0055510354		50 N	**51**
A0055510355		60 N	**53**
A0055510356		70 N	**56**
A0055510357		80 N	**56**
A0055510358		90 N	**58**
A0055510359		100 N	**64**

ELIOS

Accessori non montati			
Codice	**Descrizione**	**Modello**	**Prezzo (€)**
A0055510360	Chiusura inferiore pre-verniciata con griglia e filtro aria	10 M-N	**48**
A0055510361		20 M-N	**55**
A0055510362		30 M-N	**63**
A0055510363		40 M-N	**70**
A0055510364		50 M-N	**77**
A0055510365		60 M-N	**85**
A0055510366		70 M-N	**89**
A0055510367		80 M-N	**89**
A0055510368		90 M-N	**97**
A0055510369		100 M-N	**104**
A0055530112	Nicchia in lamiera per unità ad incasso verticali e ripresa dal basso	20 D	**182**
A0055530113		30 D	**197**
A0055530114		40 D	**201**
A0055530115		50 D	**213**
A0055530116		60 D	**219**
A0055530117		70 - 80 D	**226**

ELIOS

Accessori non montati			
Codice	**Descrizione**	**Modello**	**Prezzo (€)**
A0055510636 **	Nicchia in lamiera per unità ad incasso verticali e ripresa dal basso	20 D	**160**
A0055510637 **		30 D	**184**
A0055510638 **		40 D	**209**
A0055510639 **		50 D	**233**
A0055510640 **		60 D	**257**
A0055510641 **		70 - 80 D	**272**

(**) Per il montaggio del pannello è obbligatorio l'abbinamento della nicchia in lamiera. Pannello e nicchia vengono sempre forniti separatamente e su imballo dedicato

ELIOS

KIT VALVOLE 3 VIE - ATTACCHI A SINISTRA - ON/OFF 230Vca						
batteria principale 3 ranghi	**ELIOS 10-50**		**ELIOS 60-80**		**ELIOS 90-100**	
Descrizione	Modello	Prezzo (€)	Modello	Prezzo (€)	Modello	Prezzo (€)
Valvola + servocomando + tubi in rame valvola/impianto	**A0057AR0001S**	**153**	**A0057AR0002S**	**162**	**A0057AR0003S**	**170**
Valvola + servocomando + valvola a sfera + detentore	**A0057AR0005S**	**201**	**A0057AR0006S**	**218**	**A0057AR0007S**	**252**
Valvola + servocomando + 2 valvole a sfera	**A0057AR0009S**	**194**	**A0057AR0010S**	**210**	**A0057AR0011S**	**218**

KIT VALVOLE 2 VIE - ATTACCHI A SINISTRA - ON/OFF 230Vca						
batteria principale 3 ranghi	**ELIOS 10-50**		**ELIOS 60-80**		**ELIOS 90-100**	
Descrizione	Modello	Prezzo (€)	Modello	Prezzo (€)	Modello	Prezzo (€)
Valvola + servocomando + tubi in rame valvola/impianto	**A0057AR0025S**	**135**	**A0057AR0026S**	**144**	**A0057AR0027S**	**153**
Valvola + servocomando + valvola a sfera + detentore	**A0057AR0029S**	**181**	**A0057AR0030S**	**202**	**A0057AR0031S**	**236**
Valvola + servocomando + 2 valvole a sfera	**A0057AR0033S**	**176**	**A0057AR0034S**	**193**	**A0057AR0035S**	**203**

KIT VALVOLE 3 VIE - ATTACCHI A DESTRA - ON/OFF 230Vca						
batteria principale 3 ranghi	**ELIOS 10-50**		**ELIOS 60-80**		**ELIOS 90-100**	
Descrizione	Modello	Prezzo (€)	Modello	Prezzo (€)	Modello	Prezzo (€)
Valvola + servocomando + tubi in rame valvola/impianto	**A0057AR0001DS**	**153**	**A0057AR0002DS**	**162**	**A0057AR0003DS**	**170**
Valvola + servocomando + valvola a sfera + detentore	**A0057AR0005DS**	**201**	**A0057AR0006DS**	**218**	**A0057AR0007DS**	**252**
Valvola + servocomando + 2 valvole a sfera	**A0057AR0009DS**	**194**	**A0057AR0010DS**	**210**	**A0057AR0011DS**	**218**

KIT VALVOLE 2 VIE - ATTACCHI A DESTRA - ON/OFF 230Vca						
batteria principale 3 ranghi	**ELIOS 10-50**		**ELIOS 60-80**		**ELIOS 90-100**	
Descrizione	Modello	Prezzo (€)	Modello	Prezzo (€)	Modello	Prezzo (€)
Valvola + servocomando + tubi in rame valvola/impianto	**A0057AR0025DS**	**135**	**A0057AR0026DS**	**144**	**A0057AR0027DS**	**153**
Valvola + servocomando + valvola a sfera + detentore	**A0057AR0029DS**	**181**	**A0057AR0030DS**	**202**	**A0057AR0031DS**	**236**
Valvola + servocomando + 2 valvole a sfera	**A0057AR0033DS**	**176**	**A0057AR0034DS**	**193**	**A0057AR0035DS**	**203**

SOFT - CASSETTA COMPATTA 600 x 600

	CON ALETTE MANUALI				CON SCHEDA PER LA GESTIONE DELLE ALETTE MOTORIZZATE			
	motore asincrono		motore ECM		motore asincrono		motore ECM	
Taglia	Modello	Prezzo (€)	Modello	Prezzo (€)	Modello	Prezzo (€)	Modello	Prezzo (€)
10	**HWC-C10CM**	**947**	**HWC-C10EM**	**1.087**	**HWC-C10CA**	**1.123**	**HWC-C10EA**	**1.361**
20	**HWC-C20CM**	**1.006**	**HWC-C20EM**	**1.205**	**HWC-C20CA**	**1.201**	**HWC-C20EA**	**1.508**
30	**HWC-C30CM**	**1.095**	**HWC-C30EM**	**1.315**	**HWC-C30CA**	**1.309**	**HWC-C30EA**	**1.630**
40	**HWC-C40CM**	**1.210**	**HWC-C40EM**	**1.422**	**HWC-C40CA**	**1.388**	**HWC-C40EA**	**1.759**
50	**HWC-C50CM**	**1.316**	**HWC-C50EM**	**1.580**	**HWC-C50CA**	**1.536**	**HWC-C50EA**	**1.955**

griglia con alette manuali		griglia con alette motorizzate e telecomando IR	
Modello	Prezzo (€)	Modello	Prezzo (€)
HWC-A60M	**181**	**HWC-A60A**	**279**

griglia con alette motorizzate senza telecomandoIR	
Modello	Prezzo (€)
HWC-A60S	**246**

SOFT - CASSETTA COMPATTA 600 x 600

	CON SCHEDA PER LA GESTIONE DELLE ALETTE MOTORIZZATE E VALV A 3 VIE 230Vca + VALV A SFERA E DETENTORE			
	motore asincrono		motore ECM	
Taglia	Modello	Prezzo (€)	Modello	Prezzo (€)
10	**HWC-C10CA3F** ●	**1.328**	**HWC-C10EA3F**	**1.565**
20	**HWC-C20CA3F** ●	**1.406**	**HWC-C20EA3F**	**1.712**
30	**HWC-C30CA3F** ●	**1.544**	**HWC-C30EA3F**	**1.866**
40	**HWC-C40CA3F** ●	**1.623**	**HWC-C40EA3F**	**1.994**
50	**HWC-C50CA3F** ●	**1.772**	**HWC-C50EA3F**	**2.191**

griglia con alette manuali	
Modello	Prezzo (€)
HWC-A60A	**279**

griglia con alette manuali	
Modello	Prezzo (€)
HWC-A60S	**246**

● Disponibilità a magazzino

Tutti i prezzi si intendono IVA, trasporto ed eventuale contributo RAEE esclusi.
Per la nostra politica di continuo miglioramento dei prodotti, le caratteristiche sopra riportate sono soggette a modifiche senza obbligo di preavviso.
Le immagini dei prodotti e degli accessori sono indicative.

SOFT - CASSETTA 900 x 900

	CON ALETTE MANUALI				CON SCHEDA PER LA GESTIONE DELLE ALETTE MOTORIZZATE			
	motore asincrono		motore ECM		motore asincrono		motore ECM	
Taglia	Modello	Prezzo (€)	Modello	Prezzo (€)	Modello	Prezzo (€)	Modello	Prezzo (€)
10	**HWC-S10CM**	**1.573**	**HWC-S10EM**	**1.861**	**HWC-S10CA**	**1.832**	**HWC-S10EA**	**2.135**
20	**HWC-S20CM**	**1.698**	**HWC-S20EM**	**1.961**	**HWC-S20CA**	**1.957**	**HWC-S20EA**	**2.242**
30	**HWC-S30CM**	**1.834**	**HWC-S30EM**	**2.033**	**HWC-S30CA**	**2.092**	**HWC-S30EA**	**2.325**

griglia con alette manuali		**griglia con alette motorizzate e telecomando IR**	
Modello	Prezzo (€)	Modello	Prezzo (€)
HWC-A90M	**282**	**HWC-A90A**	**424**

griglia con alette motorizzate senza telecomandoIR	
Modello	Prezzo (€)
HWC-A90S	**391**

SOFT - CASSETTA 900 x 900

	CON SCHEDA PER LA GESTIONE DELLE ALETTE MOTORIZZATE E VALV A 3 VIE 230Vca + VALV A SFERA E DETENTORE			
	motore asincrono		motore ECM	
Taglia	Modello	Prezzo (€)	Modello	Prezzo (€)
10	**HWC-S10CA3F**	**2.123**	**HWC-S10EA3F**	**2.427**
20	**HWC-S20CA3F**	**2.281**	**HWC-S20EA3F**	**2.565**
30	**HWC-S30CA3F**	**2.416**	**HWC-S30EA3F**	**2.649**

griglia con alette manuali	
Modello	Prezzo (€)
HWC-A90A	**424**

griglia con alette manuali	
Modello	Prezzo (€)
HWC-A90S	**391**

SOFT

PANNELLO IN ABS - SOFT COMPATTA 600X600			
Codice	**Descrizione**	**Modello**	**Prezzo (€)**
HWC-A60M	Pannello in ABS bianco RAL9016 con alette manuali	SOFT NC	**181**
HWC-A60A	Pannello in ABS bianco RAL9016 con alette motorizzate + ricevitore a infrarossi + telecomando IR-C	SOFT RC-A	**279**
HWC-A60S	Pannello in ABS bianco RAL9016 con alette motorizzate + ricevitore a infrarossi (senza telecomando IR-C)	SOFT A	**246**

PANNELLO IN ABS - SOFT 900X900			
Codice	**Descrizione**	**Modello**	**Prezzo (€)**
HWC-A90M	Pannello in ABS bianco RAL9016 con alette manuali	SOFT NC	**282**
HWC-A90A	Pannello in ABS bianco RAL9016 con alette motorizzate + ricevitore a infrarossi + telecomando IR-C	SOFT RC-A	**424**
HWC-A90S	Pannello in ABS bianco RAL9016 con alette motorizzate + ricevitore a infrarossi (senza telecomando IR-C)	SOFT A	**391**

TELECOMANDO			
Codice	**Descrizione**	**Modello**	**Prezzo (€)**
A0055150432	Telecomando a raggi infrarossi IR-C	SOFT RC	**34**

SOFT

Accessori non montati			
Codice	**Descrizione**	**Modello**	**Prezzo (€)**
A0025080011B	Mobile di copertura in lamiera verniciata RAL 9016, adatto per pannello in ABS e pannello in metallo	SOFT 600 x 600	543
A0025090310B		SOFT 900 x 900	640
A0055500166	Raccordo Ø 80 mm per presa aria esterna (solo bocchettone)	SOFT 600 x 600	30
A0055500560		SOFT 900 x 900	30
A0055520300	Chiusura per deflettore di mandata aria	SOFT 600 x 600	24
A0055520310		SOFT 900 x 900	30
A0055500508	Raccordo Ø 150 mm per mandata in locale attiguo (con chiusura per deflettore)	SOFT 600 x 600	36
A0055500561		SOFT 900 x 900	46
A0055520301	Kit tamponamento aria primaria completo di boccaglio Ø 150 mm	SOFT 600 x 600	**117**
A0055520311		SOFT 900 x 900	**149**

Bacinella ausiliaria raccogli condensa sempre fornita (non installata)

SOFT

VALVOLE NON MONTATE - ON/OFF 230Vca				
impianto a 2 tubi	SOFT C10-C20		SOFT C30-C40-C50	
Descrizione	**Modello**	**Prezzo (€)**	**Modello**	**Prezzo (€)**
Valvola 2 vie	**A0056LT0213S**	**105**	**A0056LT0235S**	**121**
Valvola 3 vie	**A0056LT0313S**	**115**	**A0056LT0335S**	**132**

VALVOLE NON MONTATE - ON/OFF 230Vca				
impianto a 2 tubi	SOFT S10		SOFT S20-S30	
Descrizione	**Modello**	**Prezzo (€)**	**Modello**	**Prezzo (€)**
Valvola 2 vie	**A0056LT0253S**	**121**	**A0056LT0254S**	**170**
Valvola 3 vie	**A0056LT0353S**	**132**	**A0056LT0354S**	**196**

SOFT

ACCESSORI FORNITI SFUSI - ON/OFF 230Vca				
impianto a 2 tubi	SOFT C10-C20		SOFT C30-C40-C50	
Descrizione	**Modello**	**Prezzo (€)**	**Modello**	**Prezzo (€)**
Tubo in rame dritto per valvola a 2 vie	**A0056LT2912S**	**9**	**A0056LT2934S**	**10**
2 tubi in rame dritti per valvola a 3 vie	**A0056LT3912S**	**20**	**A0056LT3934S**	**22**
Valvola a sfera / detentore	**A0056LT0512S**	**47**	**A0056LT0534S**	**56**
2 valvole a sfera	**A0056LT0612S**	**43**	**A0056LT0634S**	**50**

ACCESSORI FORNITI SFUSI - ON/OFF 230Vca				
impianto a 2 tubi	SOFT S10		SOFT S20-S30	
Descrizione	**Modello**	**Prezzo (€)**	**Modello**	**Prezzo (€)**
Tubo in rame dritto per valvola a 2 vie	**A0056LT2937S**	**10**	**A0056LT2938S**	**10**
2 tubi in rame dritti per valvola a 3 vie	**A0056LT3937S**	**22**	**A0056LT3938S**	**22**
Valvola a sfera / detentore	**A0056LT0537S**	**56**	**A0056LT0538S**	**58**
2 valvole a sfera	**A0056LT0637S**	**50**	**A0056LT0638S**	**52**

MULTIFAN H

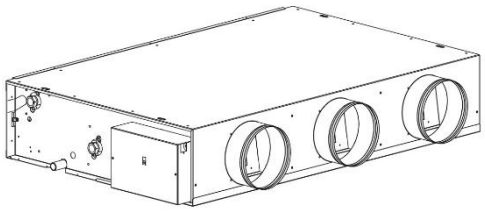

	ORIZZONTALE			
	motore ECM			
	attacchi a sinistra		attacchi a destra	
Taglia	Modello	Prezzo (€)	Modello	Prezzo (€)
20 H	**HWN-020EHS**		**HWN-020EHD**	
30 H	**HWN-030EHS**		**HWN-030EHD**	
40 H	**HWN-040EHS**		**HWN-040EHD**	
50 H	**HWN-050EHS**		**HWN-050EHD**	

	ORIZZONTALE - VALVOLE A 3 VIE 230V + A SFERA E DETENTORE BAC MONT ORIZZ			
	motore ECM			
	attacchi a sinistra		attacchi a destra	
Taglia	Modello	Prezzo (€)	Modello	Prezzo (€)
20 H	**HWN-020EHS3F**		**HWN-020EHD3F**	
30 H	**HWN-030EHS3F**		**HWN-030EHD3F**	
40 H	**HWN-040EHS3F**		**HWN-040EHD3F**	
50 H	**HWN-050EHS3F**		**HWN-050EHD3F**	

prezzi disponibili dal mese di aprile

Tutti i prezzi si intendono IVA, trasporto ed eventuale contributo RAEE esclusi.
Per la nostra politica di continuo miglioramento dei prodotti, le caratteristiche sopra riportate sono soggette a modifiche senza obbligo di preavviso.
Le immagini dei prodotti e degli accessori sono indicative.

MULTIFAN V

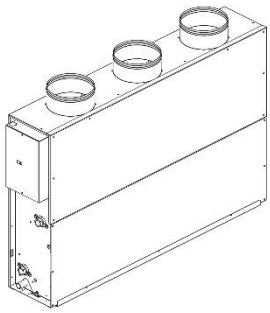

	ORIZZONTALE			
	motore ECM			
	attacchi a sinistra		attacchi a destra	
Taglia	Modello	Prezzo (€)	Modello	Prezzo (€)
20 V	**HWN-020EVS**		**HWN-020EVD**	
30 V	**HWN-030EVS**		**HWN-030EVD**	
40 V	**HWN-040EVS**		**HWN-040EVD**	
50 V	**HWN-050EVS**		**HWN-050EVD**	

	ORIZZONTALE - VALVOLE A 3 VIE 230V + A SFERA E DETENTORE BAC MONT ORIZZ			
	motore ECM			
	attacchi a sinistra		attacchi a destra	
Taglia	Modello	Prezzo (€)	Modello	Prezzo (€)
20 V	**HWN-020EVS3F**		**HWN-020EVD3F**	
30 V	**HWN-030EVS3F**		**HWN-030EVD3F**	
40 V	**HWN-040EVS3F**		**HWN-040EVD3F**	
50 V	**HWN-050EVS3F**		**HWN-050EVD3F**	

prezzi disponibili dal mese di aprile

MULTIFAN

Accessori non montati			
Codice	**Descrizione**	**Modello**	**Prezzo (€)**
A0055650092	Kit pompa scarico condensa	20 - 50	
A0055640196	Bacinella ausiliaria raccogli condensa (solo per versioni orizzontali)	20 - 50	
A0055500712	Plenum 90° di aspirazione	20	
A0055500713		30	
A0055500714		40	
A0055500715		50	
A0055500716	Prolunga telescopica per plenum 90° di aspirazione	20	
A0055500717		30	
A0055500718		40	
A0055500719		50	
A0055520452	Griglia in alluminio di aspirazione per prolunga telescopica (con filtro)	20	
A0055520453		30	
A0055520454		40	
A0055520455		50	
A0055500720		20	
A0055500721		30	

prezzi disponibili dal mese di aprile

MULTIFAN

Accessori non montati			
Codice	**Descrizione**	**Modello**	**Prezzo (€)**
A0055500724	Plenum di mandata o ripresa (coibentato) con 1 attacco DN160 per canale flessibile	20 - 50	
A0055500725	Prolunga telescopica per plenum di mandata o ripresa da 1 attacco (non coibentato)	20 - 50	
A0055520456	Griglia in alluminio di mandata orientabile per prolunga telescopica da 1 attacco	20 - 50	
A0055520457	Griglia in alluminio di ripresa fissa per prolunga telescopica da 1 attacco	20 - 50	
A0055500726	Plenum di mandata o ripresa (coibentato) con 2 attacchi DN160 per canale flessibile	20 - 50	
A0055500727	Prolunga telescopica per plenum di mandata o ripresa da 2 attacchi (non coibentato)	20 - 50	
A0055520458	Griglia in alluminio di mandata orientabile per prolunga telescopica da 2 attacchi	20 - 50	
A0055520459	Griglia in alluminio di ripresa fissa per prolunga telescopica da 2 attacchi	20 - 50	
A0055470251	Serranda a molla di non ritorno DN 160	20 - 50	

prezzi disponibili dal mese di aprile

Tutti i prezzi si intendono IVA, trasporto ed eventuale contributo RAEE esclusi.
Per la nostra politica di continuo miglioramento dei prodotti, le caratteristiche sopra riportate sono soggette a modifiche senza obbligo di preavviso.
Le immagini dei prodotti e degli accessori sono indicative.

MULTIFAN

KIT VALVOLE 2 VIE - ON/OFF 230Vca						
batteria principale 4 ranghi	**MULTIFAN20**		**MULTIFAN30**		**MULTIFAN 40-50**	
Descrizione	Modello	Prezzo (€)	Modello	Prezzo (€)	Modello	Prezzo (€)
Valvola + servocomando + tubi in rame valvola/impianto	**A0057FL0023S**		**A0057FL0024S**		**A0057FL0025S**	
Valvola + servocomando + valvola a sfera + detentore	**A0057FL0004S**		**A0057FL0005S**		**A0057FL0006S**	
Valvola + servocomando + 2 valvole a sfera	**A0057FL0007S**		**A0057FL0008S**		**A0057FL0009S**	

KIT VALVOLE 3 VIE - ON/OFF 230Vca						
batteria principale 4 ranghi	**MULTIFAN 20**		**MULTIFAN30**		**MULTIFAN 40-50**	
Descrizione	Modello	Prezzo (€)	Modello	Prezzo (€)	Modello	Prezzo (€)
Valvola + servocomando + tubi in rame valvola/impianto	**A0057FL0026S**		**A0057FL0027S**		**A0057FL0028S**	
Valvola + servocomando + valvola a sfera + detentore	**A0057FL0013S**		**A0057FL0014S**		**A0057FL0015S**	
Valvola + servocomando + 2 valvole a sfera	**A0057FL0016S**		**A0057FL0017S**		**A0057FL0018S**	

ACCESSORI VALVOLE				
batteria principale	**MULTIFAN 20**		**MULTIFAN 30-50**	
Descrizione	Modello	Prezzo (€)	Modello	Prezzo (€)
N° 1 valvola a sfera + n° 1 detentore	**A0057FL0019**		**A0057FL0020**	
N° 2 valvole a sfera	**A0057FL0021**		**A0057FL0022**	
Coppia tubi flessibili	**A0057FL0029**		**A0057FL0030**	

prezzi disponibili dal mese di aprile

EOS 2 H-R (INSTALLAZIONE ORIZZONTALE)

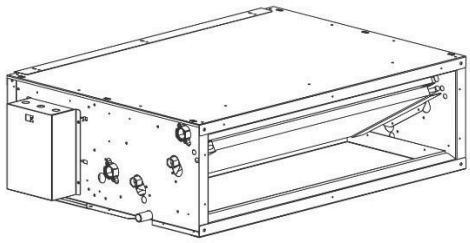

	RIPRESA POSTERIORE							
	motore asincrono				motore ECM			
	attacchi a sinistra		attacchi a destra		attacchi a sinistra		attacchi a destra	
Taglia	Modello	Prezzo (€)	Modello	Prezzo (€)	Modello	Prezzo (€)	Modello	Prezzo (€)
10 H-R	**HWO-010CHS--R**		**HWO-010CHD--R**		**HWO-010EHS--R**		**HWO-010EHD--R**	
20 H-R	**HWO-020CHS--R**		**HWO-020CHD--R**		**HWO-020EHS--R**		**HWO-020EHD--R**	
30 H-R	**HWO-030CHS--R**		**HWO-030CHD--R**		**HWO-030EHS--R**		**HWO-030EHD--R**	
40 H-R	**HWO-040CHS--R**		**HWO-040CHD--R**		**HWO-040EHS--R**		**HWO-040EHD--R**	
50 H-R	**HWO-050CHS--R**		**HWO-050CHD--R**		**HWO-050EHS--R**		**HWO-050EHD--R**	
60 H-R	**HWO-060CHS--R**		**HWO-060CHD--R**		**HWO-060EHS--R**		**HWO-060EHD--R**	
70 H-R	**HWO-070CHS--R**		**HWO-070CHD--R**		**HWO-070EHS--R**		**HWO-070EHD--R**	
80 H-R	**HWO-080CHS--R**		**HWO-080CHD--R**		**HWO-080EHS--R**		**HWO-080EHD--R**	
90 H-R	**HWO-090CHS--R**		**HWO-090CHD--R**		**HWO-090EHS--R**		**HWO-090EHD--R**	

prezzi disponibili dal mese di aprile

EOS 2 H-R (INSTALLAZIONE ORIZZONTALE)

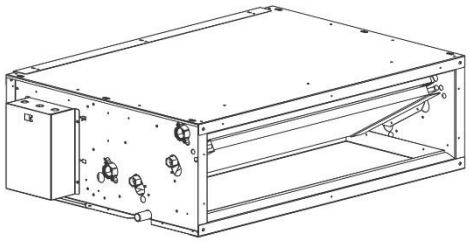

	RIPRESA POSTERIORE - VALVOLE A 3 VIE 230V + A SFERA E DETENTORE BAC MONT ORIZZ							
	motore asincrono				motore ECM			
	attacchi a sinistra		attacchi a destra		attacchi a sinistra		attacchi a destra	
Taglia	Modello	Prezzo (€)	Modello	Prezzo (€)	Modello	Prezzo (€)	Modello	Prezzo (€)
10 H-R	**HWO-010CHS3FR**		**HWO-010CHD3FR**		**HWO-010EHS3FR**		**HWO-010EHD3FR**	
20 H-R	**HWO-020CHS3FR**		**HWO-020CHD3FR**		**HWO-020EHS3FR**		**HWO-020EHD3FR**	
30 H-R	**HWO-030CHS3FR**		**HWO-030CHD3FR**		**HWO-030EHS3FR**		**HWO-030EHD3FR**	
40 H-R	**HWO-040CHS3FR**		**HWO-040CHD3FR**		**HWO-040EHS3FR**		**HWO-040EHD3FR**	
50 H-R	**HWO-050CHS3FR**		**HWO-050CHD3FR**		**HWO-050EHS3FR**		**HWO-050EHD3FR**	
60 H-R	**HWO-060CHS3FR**		**HWO-060CHD3FR**		**HWO-060EHS3FR**		**HWO-060EHD3FR**	
70 H-R	**HWO-070CHS3FR**		**HWO-070CHD3FR**		**HWO-070EHS3FR**		**HWO-070EHD3FR**	
80 H-R	**HWO-080CHS3FR**		**HWO-080CHD3FR**		**HWO-080EHS3FR**		**HWO-080EHD3FR**	
90 H-R	**HWO-090CHS3FR**		**HWO-090CHD3FR**		**HWO-090EHS3FR**		**HWO-090EHD3FR**	

prezzi disponibili dal mese di aprile

EOS 2 H-R DOPPIA PANNELLATURA (INSTALLAZIONE ORIZZONTALE)

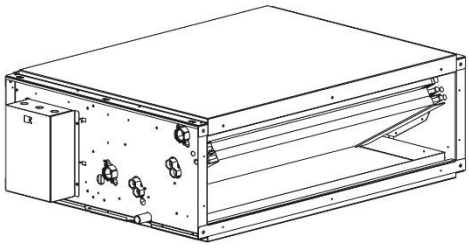

	RIPRESA POSTERIORE							
	motore asincrono				motore ECM			
	attacchi a sinistra		attacchi a destra		attacchi a sinistra		attacchi a destra	
Taglia	Modello	Prezzo (€)	Modello	Prezzo (€)	Modello	Prezzo (€)	Modello	Prezzo (€)
10 H-R D	**HWO-010CHS--RD**		**HWO-010CHD--RD**		**HWO-010EHS--RD**		**HWO-010EHD--RD**	
20 H-R D	**HWO-020CHS--RD**		**HWO-020CHD--RD**		**HWO-020EHS--RD**		**HWO-020EHD--RD**	
30 H-R D	**HWO-030CHS--RD**		**HWO-030CHD--RD**		**HWO-030EHS--RD**		**HWO-030EHD--RD**	
40 H-R D	**HWO-040CHS--RD**		**HWO-040CHD--RD**		**HWO-040EHS--RD**		**HWO-040EHD--RD**	
50 H-R D	**HWO-050CHS--RD**		**HWO-050CHD--RD**		**HWO-050EHS--RD**		**HWO-050EHD--RD**	
60 H-R D	**HWO-060CHS--RD**		**HWO-060CHD--RD**		**HWO-060EHS--RD**		**HWO-060EHD--RD**	
70 H-R D	**HWO-070CHS--RD**		**HWO-070CHD--RD**		**HWO-070EHS--RD**		**HWO-070EHD--RD**	
80 H-R D	**HWO-080CHS--RD**		**HWO-080CHD--RD**		**HWO-080EHS--RD**		**HWO-080EHD--RD**	
90 H-R D	**HWO-090CHS--RD**		**HWO-090CHD--RD**		**HWO-090EHS--RD**		**HWO-090EHD--RD**	

prezzi disponibili dal mese di aprile

EOS 2 H-R DOPPIA PANNELLATURA (INSTALLAZIONE ORIZZONTALE)

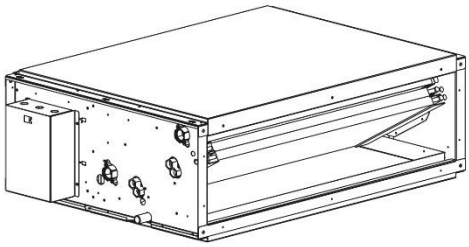

	RIPRESA POSTERIORE - VALVOLE A 3 VIE 230V + A SFERA E DETENTORE BAC MONT ORIZZ							
	motore asincrono				motore ECM			
	attacchi a sinistra		attacchi a destra		attacchi a sinistra		attacchi a destra	
Taglia	Modello	Prezzo (€)	Modello	Prezzo (€)	Modello	Prezzo (€)	Modello	Prezzo (€)
10 H-R D	**HWO-010CHS3FRD**		**HWO-010CHD3FRD**		**HWO-010EHS3FRD**		**HWO-010EHD3FRD**	
20 H-R D	**HWO-020CHS3FRD**		**HWO-020CHD3FRD**		**HWO-020EHS3FRD**		**HWO-020EHD3FRD**	
30 H-R D	**HWO-030CHS3FRD**		**HWO-030CHD3FRD**		**HWO-030EHS3FRD**		**HWO-030EHD3FRD**	
40 H-R D	**HWO-040CHS3FRD**		**HWO-040CHD3FRD**		**HWO-040EHS3FRD**		**HWO-040EHD3FRD**	
50 H-R D	**HWO-050CHS3FRD**		**HWO-050CHD3FRD**		**HWO-050EHS3FRD**		**HWO-050EHD3FRD**	
60 H-R D	**HWO-060CHS3FRD**		**HWO-060CHD3FRD**		**HWO-060EHS3FRD**		**HWO-060EHD3FRD**	
70 H-R D	**HWO-070CHS3FRD**		**HWO-070CHD3FRD**		**HWO-070EHS3FRD**		**HWO-070EHD3FRD**	
80 H-R D	**HWO-080CHS3FRD**		**HWO-080CHD3FRD**		**HWO-080EHS3FRD**		**HWO-080EHD3FRD**	
90 H-R D	**HWO-090CHS3FRD**		**HWO-090CHD3FRD**		**HWO-090EHS3FRD**		**HWO-090EHD3FRD**	

prezzi disponibili dal mese di aprile

Tutti i prezzi si intendono IVA, trasporto ed eventuale contributo RAEE esclusi.
Per la nostra politica di continuo miglioramento dei prodotti, le caratteristiche sopra riportate sono soggette a modifiche senza obbligo di preavviso.
Le immagini dei prodotti e degli accessori sono indicative.

EOS 2 H-F (INSTALLAZIONE ORIZZONTALE)

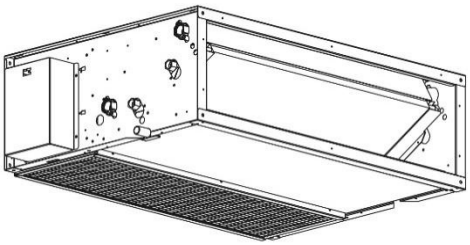

	RIPRESA INFERIORE							
	motore asincrono				motore ECM			
	attacchi a sinistra		attacchi a destra		attacchi a sinistra		attacchi a destra	
Taglia	Modello	Prezzo (€)	Modello	Prezzo (€)	Modello	Prezzo (€)	Modello	Prezzo (€)
10 H-F	**HWO-010CHS--F**		**HWO-010CHD--F**		**HWO-010EHS--F**		**HWO-010EHD--F**	
20 H-F	**HWO-020CHS--F**		**HWO-020CHD--F**		**HWO-020EHS--F**		**HWO-020EHD--F**	
30 H-F	**HWO-030CHS--F**		**HWO-030CHD--F**		**HWO-030EHS--F**		**HWO-030EHD--F**	
40 H-F	**HWO-040CHS--F**		**HWO-040CHD--F**		**HWO-040EHS--F**		**HWO-040EHD--F**	
50 H-F	**HWO-050CHS--F**		**HWO-050CHD--F**		**HWO-050EHS--F**		**HWO-050EHD--F**	
60 H-F	**HWO-060CHS--F**		**HWO-060CHD--F**		**HWO-060EHS--F**		**HWO-060EHD--F**	
70 H-F	**HWO-070CHS--F**		**HWO-070CHD--F**		**HWO-070EHS--F**		**HWO-070EHD--F**	
80 H-F	**HWO-080CHS--F**		**HWO-080CHD--F**		**HWO-080EHS--F**		**HWO-080EHD--F**	
90 H-F	**HWO-090CHS--F**		**HWO-090CHD--F**		**HWO-090EHS--F**		**HWO-090EHD--F**	

prezzi disponibili dal mese di aprile

EOS 2 H-F (INSTALLAZIONE ORIZZONTALE)

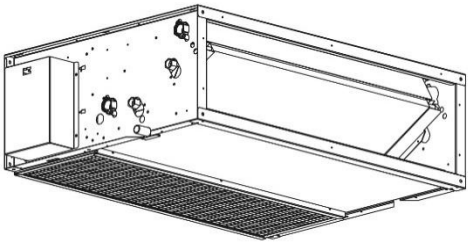

	RIPRESA INFERIORE - VALVOLE A 3 VIE 230V + A SFERA E DETENTORE BAC MONT ORIZZ							
	motore asincrono				motore ECM			
	attacchi a sinistra		attacchi a destra		attacchi a sinistra		attacchi a destra	
Taglia	Modello	Prezzo (€)	Modello	Prezzo (€)	Modello	Prezzo (€)	Modello	Prezzo (€)
10 H-F	**HWO-010CHS3FF**		**HWO-010CHD3FF**		**HWO-010EHS3FF**		**HWO-010EHD3FF**	
20 H-F	**HWO-020CHS3FF**		**HWO-020CHD3FF**		**HWO-020EHS3FF**		**HWO-020EHD3FF**	
30 H-F	**HWO-030CHS3FF**		**HWO-030CHD3FF**		**HWO-030EHS3FF**		**HWO-030EHD3FF**	
40 H-F	**HWO-040CHS3FF**		**HWO-040CHD3FF**		**HWO-040EHS3FF**		**HWO-040EHD3FF**	
50 H-F	**HWO-050CHS3FF**		**HWO-050CHD3FF**		**HWO-050EHS3FF**		**HWO-050EHD3FF**	
60 H-F	**HWO-060CHS3FF**		**HWO-060CHD3FF**		**HWO-060EHS3FF**		**HWO-060EHD3FF**	
70 H-F	**HWO-070CHS3FF**		**HWO-070CHD3FF**		**HWO-070EHS3FF**		**HWO-070EHD3FF**	
80 H-F	**HWO-080CHS3FF**		**HWO-080CHD3FF**		**HWO-080EHS3FF**		**HWO-080EHD3FF**	
90 H-F	**HWO-090CHS3FF**		**HWO-090CHD3FF**		**HWO-090EHS3FF**		**HWO-090EHD3FF**	

prezzi disponibili dal mese di aprile

EOS 2 V-R (INSTALLAZIONE VERTICALE)

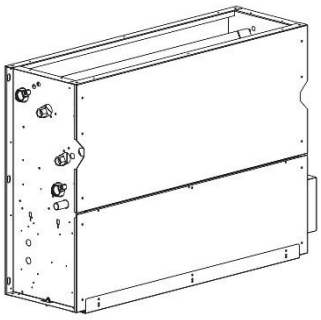

	RIPRESA INFERIORE							
	motore asincrono				motore ECM			
	attacchi a sinistra		attacchi a destra		attacchi a sinistra		attacchi a destra	
Taglia	Modello	Prezzo (€)	Modello	Prezzo (€)	Modello	Prezzo (€)	Modello	Prezzo (€)
10 V-R	**HWO-010CVS--R**		**HWO-010CVD--R**		**HWO-010EVS--R**		**HWO-010EVD--R**	
20 V-R	**HWO-020CVS--R**		**HWO-020CVD--R**		**HWO-020EVS--R**		**HWO-020EVD--R**	
30 V-R	**HWO-030CVS--R**		**HWO-030CVD--R**		**HWO-030EVS--R**		**HWO-030EVD--R**	
40 V-R	**HWO-040CVS--R**		**HWO-040CVD--R**		**HWO-040EVS--R**		**HWO-040EVD--R**	
50 V-R	**HWO-050CVS--R**		**HWO-050CVD--R**		**HWO-050EVS--R**		**HWO-050EVD--R**	
60 V-R	**HWO-060CVS--R**		**HWO-060CVD--R**		**HWO-060EVS--R**		**HWO-060EVD--R**	
70 V-R	**HWO-070CVS--R**		**HWO-070CVD--R**		**HWO-070EVS--R**		**HWO-070EVD--R**	
80 V-R	**HWO-080CVS--R**		**HWO-080CVD--R**		**HWO-080EVS--R**		**HWO-080EVD--R**	
90 V-R	**HWO-090CVS--R**		**HWO-090CVD--R**		**HWO-090EVS--R**		**HWO-090EVD--R**	

prezzi disponibili dal mese di aprile

EOS 2 V-R (INSTALLAZIONE VERTICALE)

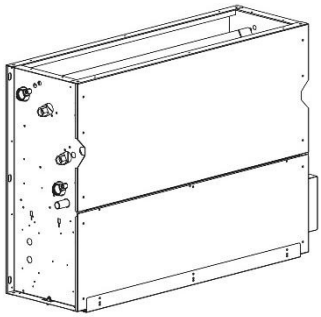

	RIPRESA INFERIORE - VALVOLE A 3 VIE 230V + A SFERA E DETENTORE BAC MONT ORIZZ							
	motore asincrono				motore ECM			
	attacchi a sinistra		attacchi a destra		attacchi a sinistra		attacchi a destra	
Taglia	Modello	Prezzo (€)	Modello	Prezzo (€)	Modello	Prezzo (€)	Modello	Prezzo (€)
10 V-R	**HWO-010CVS3FR**		**HWO-010CVD3FR**		**HWO-010EVS3FR**		**HWO-010EVD3FR**	
20 V-R	**HWO-020CVS3FR**		**HWO-020CVD3FR**		**HWO-020EVS3FR**		**HWO-020EVD3FR**	
30 V-R	**HWO-030CVS3FR**		**HWO-030CVD3FR**		**HWO-030EVS3FR**		**HWO-030EVD3FR**	
40 V-R	**HWO-040CVS3FR**		**HWO-040CVD3FR**		**HWO-040EVS3FR**		**HWO-040EVD3FR**	
50 V-R	**HWO-050CVS3FR**		**HWO-050CVD3FR**		**HWO-050EVS3FR**		**HWO-050EVD3FR**	
60 V-R	**HWO-060CVS3FR**		**HWO-060CVD3FR**		**HWO-060EVS3FR**		**HWO-060EVD3FR**	
70 V-R	**HWO-070CVS3FR**		**HWO-070CVD3FR**		**HWO-070EVS3FR**		**HWO-070EVD3FR**	
80 V-R	**HWO-080CVS3FR**		**HWO-080CVD3FR**		**HWO-080EVS3FR**		**HWO-080EVD3FR**	
90 V-R	**HWO-090CVS3FR**		**HWO-090CVD3FR**		**HWO-090EVS3FR**		**HWO-090EVD3FR**	

prezzi disponibili dal mese di aprile

Tutti i prezzi si intendono IVA, trasporto ed eventuale contributo RAEE esclusi.
Per la nostra politica di continuo miglioramento dei prodotti, le caratteristiche sopra riportate sono soggette a modifiche senza obbligo di preavviso.
Le immagini dei prodotti e degli accessori sono indicative.

EOS 2 V-R DOPPIA PANNELLATURA (INSTALLAZIONE VERTICALE)

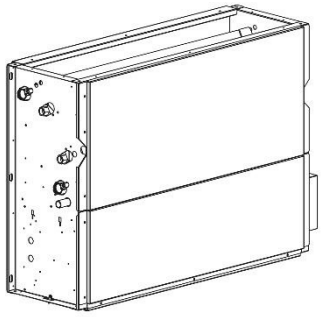

	RIPRESA INFERIORE							
	motore asincrono				motore ECM			
	attacchi a sinistra		attacchi a destra		attacchi a sinistra		attacchi a destra	
Taglia	Modello	Prezzo (€)	Modello	Prezzo (€)	Modello	Prezzo (€)	Modello	Prezzo (€)
10 V-R D	**HWO-010CVS--RD**		**HWO-010CVD--RD**		**HWO-010EVS--RD**		**HWO-010EVD--RD**	
20 V-R D	**HWO-020CVS--RD**		**HWO-020CVD--RD**		**HWO-020EVS--RD**		**HWO-020EVD--RD**	
30 V-R D	**HWO-030CVS--RD**		**HWO-030CVD--RD**		**HWO-030EVS--RD**		**HWO-030EVD--RD**	
40 V-R D	**HWO-040CVS--RD**		**HWO-040CVD--RD**		**HWO-040EVS--RD**		**HWO-040EVD--RD**	
50 V-R D	**HWO-050CVS--RD**		**HWO-050CVD--RD**		**HWO-050EVS--RD**		**HWO-050EVD--RD**	
60 V-R D	**HWO-060CVS--RD**		**HWO-060CVD--RD**		**HWO-060EVS--RD**		**HWO-060EVD--RD**	
70 V-R D	**HWO-070CVS--RD**		**HWO-070CVD--RD**		**HWO-070EVS--RD**		**HWO-070EVD--RD**	
80 V-R D	**HWO-080CVS--RD**		**HWO-080CVD--RD**		**HWO-080EVS--RD**		**HWO-080EVD--RD**	
90 V-R D	**HWO-090CVS--RD**		**HWO-090CVD--RD**		**HWO-090EVS--RD**		**HWO-090EVD--RD**	

prezzi disponibili dal mese di aprile

Tutti i prezzi si intendono IVA, trasporto ed eventuale contributo RAEE esclusi.
Per la nostra politica di continuo miglioramento dei prodotti, le caratteristiche sopra riportate sono soggette a modifiche senza obbligo di preavviso.
Le immagini dei prodotti e degli accessori sono indicative.

EOS 2 V-R DOPPIA PANNELLATURA (INSTALLAZIONE VERTICALE)

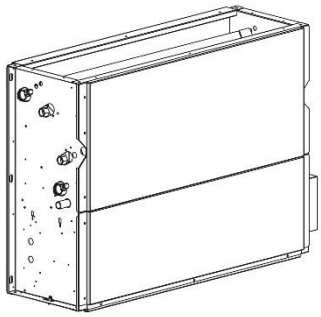

	RIPRESA INFERIORE - VALVOLE A 3 VIE 230V + A SFERA E DETENTORE BAC MONT ORIZZ							
	motore asincrono				motore ECM			
	attacchi a sinistra		attacchi a destra		attacchi a sinistra		attacchi a destra	
Taglia	Modello	Prezzo (€)	Modello	Prezzo (€)	Modello	Prezzo (€)	Modello	Prezzo (€)
10 V-R D	**HWO-010CVS3FRD**		**HWO-010CVD3FRD**		**HWO-010EVS3FRD**		**HWO-010EVD3FRD**	
20 V-R D	**HWO-020CVS3FRD**		**HWO-020CVD3FRD**		**HWO-020EVS3FRD**		**HWO-020EVD3FRD**	
30 V-R D	**HWO-030CVS3FRD**		**HWO-030CVD3FRD**		**HWO-030EVS3FRD**		**HWO-030EVD3FRD**	
40 V-R D	**HWO-040CVS3FRD**		**HWO-040CVD3FRD**		**HWO-040EVS3FRD**		**HWO-040EVD3FRD**	
50 V-R D	**HWO-050CVS3FRD**		**HWO-050CVD3FRD**		**HWO-050EVS3FRD**		**HWO-050EVD3FRD**	
60 V-R D	**HWO-060CVS3FRD**		**HWO-060CVD3FRD**		**HWO-060EVS3FRD**		**HWO-060EVD3FRD**	
70 V-R D	**HWO-070CVS3FRD**		**HWO-070CVD3FRD**		**HWO-070EVS3FRD**		**HWO-070EVD3FRD**	
80 V-R D	**HWO-080CVS3FRD**		**HWO-080CVD3FRD**		**HWO-080EVS3FRD**		**HWO-080EVD3FRD**	
90 V-R D	**HWO-090CVS3FRD**		**HWO-090CVD3FRD**		**HWO-090EVS3FRD**		**HWO-090EVD3FRD**	

prezzi disponibili dal mese di aprile

Tutti i prezzi si intendono IVA, trasporto ed eventuale contributo RAEE esclusi.
Per la nostra politica di continuo miglioramento dei prodotti, le caratteristiche sopra riportate sono soggette a modifiche senza obbligo di preavviso.
Le immagini dei prodotti e degli accessori sono indicative.

EOS 2 V-F (INSTALLAZIONE VERTICALE)

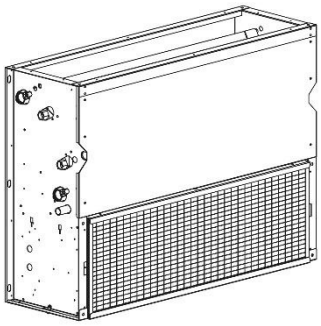

	RIPRESA FRONTALE							
	motore asincrono				motore ECM			
	attacchi a sinistra		attacchi a destra		attacchi a sinistra		attacchi a destra	
Taglia	Modello	Prezzo (€)	Modello	Prezzo (€)	Modello	Prezzo (€)	Modello	Prezzo (€)
10 V-F	**HWO-010CVS--F**		**HWO-010CVD--F**		**HWO-010EVS--F**		**HWO-010EVD--F**	
20 V-F	**HWO-020CVS--F**		**HWO-020CVD--F**		**HWO-020EVS--F**		**HWO-020EVD--F**	
30 V-F	**HWO-030CVS--F**		**HWO-030CVD--F**		**HWO-030EVS--F**		**HWO-030EVD--F**	
40 V-F	**HWO-040CVS--F**		**HWO-040CVD--F**		**HWO-040EVS--F**		**HWO-040EVD--F**	
50 V-F	**HWO-050CVS--F**		**HWO-050CVD--F**		**HWO-050EVS--F**		**HWO-050EVD--F**	
60 V-F	**HWO-060CVS--F**		**HWO-060CVD--F**		**HWO-060EVS--F**		**HWO-060EVD--F**	
70 V-F	**HWO-070CVS--F**		**HWO-070CVD--F**		**HWO-070EVS--F**		**HWO-070EVD--F**	
80 V-F	**HWO-080CVS--F**		**HWO-080CVD--F**		**HWO-080EVS--F**		**HWO-080EVD--F**	
90 V-F	**HWO-090CVS--F**		**HWO-090CVD--F**		**HWO-090EVS--F**		**HWO-090EVD--F**	

prezzi disponibili dal mese di aprile

EOS 2 V-F (INSTALLAZIONE VERTICALE)

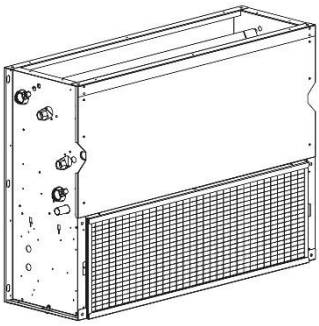

	RIPRESA FRONTALE - VALVOLE A 3 VIE 230V + A SFERA E DETENTORE BAC MONT ORIZZ							
	motore asincrono				motore ECM			
	attacchi a sinistra		attacchi a destra		attacchi a sinistra		attacchi a destra	
Taglia	Modello	Prezzo (€)	Modello	Prezzo (€)	Modello	Prezzo (€)	Modello	Prezzo (€)
10 V-F	**HWO-010CVS3FF**		**HWO-010CVD3FF**		**HWO-010EVS3FF**		**HWO-010EVD3FF**	
20 V-F	**HWO-020CVS3FF**		**HWO-020CVD3FF**		**HWO-020EVS3FF**		**HWO-020EVD3FF**	
30 V-F	**HWO-030CVS3FF**		**HWO-030CVD3FF**		**HWO-030EVS3FF**		**HWO-030EVD3FF**	
40 V-F	**HWO-040CVS3FF**		**HWO-040CVD3FF**		**HWO-040EVS3FF**		**HWO-040EVD3FF**	
50 V-F	**HWO-050CVS3FF**		**HWO-050CVD3FF**		**HWO-050EVS3FF**		**HWO-050EVD3FF**	
60 V-F	**HWO-060CVS3FF**		**HWO-060CVD3FF**		**HWO-060EVS3FF**		**HWO-060EVD3FF**	
70 V-F	**HWO-070CVS3FF**		**HWO-070CVD3FF**		**HWO-070EVS3FF**		**HWO-070EVD3FF**	
80 V-F	**HWO-080CVS3FF**		**HWO-080CVD3FF**		**HWO-080EVS3FF**		**HWO-080EVD3FF**	
90 V-F	**HWO-090CVS3FF**		**HWO-090CVD3FF**		**HWO-090EVS3FF**		**HWO-090EVD3FF**	

prezzi disponibili dal mese di aprile

EOS 2

Accessori non montati			
Codice	**Descrizione**	**Modello**	**Prezzo (€)**
A0055640192	Bacinella ausiliaria raccogli condensa	10 - 70 H	
A0055640193		80 - 90 H	
A0055640194		10 - 70 V	
A0055640195		80 - 90 V	
A0055650090	Pompa scarico condensa per unità orizzontale	10 - 90 H	
A0055650091	Pompa scarico condensa per unità verticale È obbligatorio aggiungere la bacinella ausiliaria raccogli condensa	10 - 90 V	
A0055500685	Plenum portafiltro per canale di aspirazione	10 - 30	
A0055500686		40 - 60	
A0055500687		70 - 90	

prezzi disponibili dal mese di aprile

EOS 2

KIT VALVOLE 2 VIE - ON/OFF 230Vca						
batteria principale	**EOS 2 10-30**		**EOS 2 40-70**		**EOS 2 80-90**	
Descrizione	Modello	Prezzo (€)	Modello	Prezzo (€)	Modello	Prezzo (€)
Valvola + servocomando + tubi in rame valvola/impianto	**A0057OP0004S**		**A0057OP0005S**		**A0057OP0006S**	
Valvola + servocomando + valvola a sfera + detentore	**A0057OP0007S**		**A0057OP0008S**		**A0057OP0009S**	
Valvola + servocomando + 2 valvole a sfera	**A0057OP0010S**		**A0057OP0011S**		**A0057OP0012S**	

KIT VALVOLE 3 VIE CON BYPASS - ON/OFF 230Vca						
batteria principale	**EOS 2 10-30**		**EOS 2 40-70**		**EOS 2 80-90**	
Descrizione	Modello	Prezzo (€)	Modello	Prezzo (€)	Modello	Prezzo (€)
Valvola + servocomando + tubi in rame valvola/impianto	**A0057OP0028S**		**A0057OP0029S**		**A0057OP0030S**	
Valvola + servocomando + valvola a sfera + detentore	**A0057OP0031S**		**A0057OP0032S**		**A0057OP0033S**	
Valvola + servocomando + 2 valvole a sfera	**A0057OP0034S**		**A0057OP0035S**		**A0057OP0036S**	

ACCESSORI VALVOLE						
batteria principale	**EOS 2 10-30**		**EOS 2 40-70**		**EOS 2 80-90**	
Descrizione	Modello	Prezzo (€)	Modello	Prezzo (€)	Modello	Prezzo (€)
N° 1 valvola a sfera + n° 1 detentore	**A0057OP0046S**		**A0057OP0047S**		**A0057OP0048S**	
N° 2 valvole a sfera	**A0057OP0049S**		**A0057OP0050S**		**A0057OP0050S**	

prezzi disponibili dal mese di aprile

Tutti i prezzi si intendono IVA, trasporto ed eventuale contributo RAEE esclusi.
Per la nostra politica di continuo miglioramento dei prodotti, le caratteristiche sopra riportate sono soggette a modifiche senza obbligo di preavviso.
Le immagini dei prodotti e degli accessori sono indicative.

EOS

	INSTALLAZIONE ORIZZONTALE			
	motore asincrono		motore ECM	
	attacchi a sinistra		attacchi a destra	
Taglia	Modello	Prezzo (€)	Modello	Prezzo (€)
10 H	**HWD-010CHS**	**1.198**	**HWD-010EHS**	**1.316**
20 H	**HWD-020CHS** ●	**1.559**	**HWD-020EHS** ●	**1.634**
30 H	**HWD-030CHS** ●	**1.771**	**HWD-030EHS** ●	**2.183**
40 H	**HWD-040CHS** ●	**2.206**	**HWD-040EHS** ●	**3.786**
50 H	**HWD-050CHS** ●	**2.542**	**HWD-050EHS** ●	**4.124**
60 H	**HWD-060CHS**	**3.581**	**HWD-060EHS**	**5.257**
70 H	**HWD-070CHS**	**4.144**	**HWD-070EHS**	**7.305**

● Disponibilità a magazzino

EOS

	INSTALLAZIONE VERTICALE			
	motore asincrono		motore ECM	
	attacchi a sinistra		attacchi a destra	
Taglia	Modello	Prezzo (€)	Modello	Prezzo (€)
10 H	**HWD-010CVS**	**1.051**	**HWD-010EVS**	**1.357**
20 H	**HWD-020CVS**	**1.429**	**HWD-020EVS**	**1.690**
30 H	**HWD-030CVS**	**1.648**	**HWD-030EVS**	**2.248**
40 H	**HWD-040CVS**	**2.294**	**HWD-040EVS**	**3.876**
50 H	**HWD-050CVS**	**2.643**	**HWD-050EVS**	**4.227**
60 H	**HWD-060CVS**	**3.726**	**HWD-060EVS**	**5.402**
70 H	**HWD-070CVS**	**4.311**	**HWD-070EVS**	**7.472**

EOS

Accessori non montati			
Codice	**Descrizione**	**Modello**	**Prezzo (€)**
A0055640161S	Bacinella ausiliaria raccogli condensa	10 - 30	**34**
A0055640162S		40 - 70	**38**
A0055650043S	Kit pompa scarico condensa	10	**293**
A0055650044S		20	**293**
A0055650045S		30	**296**
A0055650046S		40	**296**
A0055650047S		50	**296**
A0055650048S	Kit pompa scarico condensa	60	**462**
A0055650049S		70	**462**
A0055470158	Sezione con presa aria (manuale)	10	**368**
A0055470159		20	**390**
A0055470160		30	**411**
A0055470161		40	**423**
A0055470162		50	**443**
A0055470163		60	**534**
A0055470164		70	**538**

EOS

KIT VALVOLE 3 VIE CON - ON/OFF 230Vca - batteria 4 ranghi							
10		20		30		40	
Modello	Prezzo (€)	Modello	Prezzo (€)	Modello	Prezzo (€)	Modello	Prezzo (€)
A0057FR0001S	**149**	**A0057FR0002S**	**158**	**A0057FR0003S**	**180**	**A0057FR0004S**	**215**
A0057FR0009S	**175**	**A0057FR0010S**	**187**	**A0057FR0011S**	**212**	**A0057FR0012S**	**249**
A0057FR0017S	**208**	**A0057FR0018S**	**229**	**A0057FR0019S**	**341**	**A0057FR0020S**	**368**
A0057FR0025S	**205**	**A0057FR0026S**	**227**	**A0057FR0027S**	**274**	**A0057FR0028S**	**302**

KIT VALVOLE 3 VIE CON - ON/OFF 230Vca - batteria 4 ranghi					
50		60		70	
Modello	Prezzo (€)	Modello	Prezzo (€)	Modello	Prezzo (€)
A0057FR0005S	**215**	**A0057FR0006S**	**874**	**A0057FR0007S**	**1.055**
A0057FR0013S	**249**	**A0057FR0014S**	**927**	**A0057FR0015S**	**1.110**
A0057FR0021S	**368**	**A0057FR0022S**	**1.261**	**A0057FR0023S**	**1.444**
A0057FR0029S	**302**	**A0057FR0030S**	**1.007**	**A0057FR0031S**	**1.167**

EOS

KIT VALVOLE 2 VIE - ON/OFF 230Vca - batteria 4 ranghi							
10		20		30		40	
Modello	Prezzo (€)	Modello	Prezzo (€)	Modello	Prezzo (€)	Modello	Prezzo (€)
A0057FR0065S	**115**	**A0057FR0066S**	**119**	**A0057FR0067S**	**140**	**A0057FR0068S**	**143**
A0057FR0073S	**140**	**A0057FR0074S**	**149**	**A0057FR0075S**	**170**	**A0057FR0076S**	**176**
A0057FR0081S	**175**	**A0057FR0082S**	**191**	**A0057FR0083S**	**296**	**A0057FR0084S**	**296**
A0057FR0089S	**171**	**A0057FR0090S**	**188**	**A0057FR0091S**	**233**	**A0057FR0092S**	**233**

KIT VALVOLE 2 VIE - ON/OFF 230Vca - batteria 4 ranghi					
50		60		70	
Modello	Prezzo (€)	Modello	Prezzo (€)	Modello	Prezzo (€)
A0057FR0069S	**143**	**A0057FR0070S**	**747**	**A0057FR0071S**	**861**
A0057FR0077S	**176**	**A0057FR0078S**	**799**	**A0057FR0079S**	**924**
A0057FR0085S	**296**	**A0057FR0086S**	**1.125**	**A0057FR0087S**	**1.276**
A0057FR0093S	**233**	**A0057FR0094S**	**912**	**A0057FR0095S**	**1.024**

EOS

ACCESSORI VALVOLE - batteria 4 ranghi							
10		20		30		40	
Modello	Prezzo (€)	Modello	Prezzo (€)	Modello	Prezzo (€)	Modello	Prezzo (€)
A0057FR0129S	**89**	**A0057FR0130S**	**89**	**A0057FR0131S**	**172**	**A0057FR0132S**	**176**
A0057FR0145S	**87**	**A0057FR0146S**	**87**	**A0057FR0147S**	**105**	**A0057FR0140S**	**109**

ACCESSORI VALVOLE - batteria 4 ranghi					
50		60		70	
Modello	Prezzo (€)	Modello	Prezzo (€)	Modello	Prezzo (€)
A0057FR0133S	**176**	**A0057FR0134S**	**416**	**A0057FR0135S**	**459**
A0057FR0141S	**109**	**A0057FR0142S**	**186**	**A0057FR0143S**	**201**

CONTROLLI

SDP / SDP-HP		
Modello	**Descrizione**	**Prezzo (€)**
A0055150829	Interfaccia di potenza per il comando di una singola unità da termostato Installazione su guida DIN (6 moduli) a bordo dell'unità o all'interno di un quadro elettrico Alimentazione: 230Vca 50 Hz	**165**

SDI-V		
Modello	**Descrizione**	**Prezzo (€)**
A0055150190	Scheda di interfaccia per comandare fino a 4 unità da un unico termostato Installazione su guida DIN (9 moduli) a bordo dell'unità o all'interno di un quadro elettrico Alimentazione: 230Vca 50Hz	**163**

CONTROLLI

QCB		
Modello	**Descrizione**	**Prezzo (€)**
A0055151002S	Comando per unità 2/4 tubi senza regolazione di temperatura ambiente Installazione a bordo dell'unità Alimentazione: 230 Vca 50 Hz	

QTE		
Modello	**Descrizione**	**Prezzo (€)**
A0055150875	Termostato elettronico Installazione a bordo dell'unità Alimentazione: 230 Vca 50 Hz	

prezzi disponibili dal mese di aprile

CONTROLLI

I-COM		
Modello	**Descrizione**	**Prezzo (€)**
A0055150270	Comando per unità 2 tubi senza regolazione di temperatura - Comando analogico - Installazione a bordo - Compatibile con Elios (solo a bordo) - Impianto a 2 e 4 tubi - Motore asincrono - Valvola on/off - Commutazione estate/inverno manuale - Sonda acqua di serie - Porta ModBus assente	**50**
accessori		
A0055150018	Termostato di minima temperatura acqua (contatto bimetallico 35°C)	**30**
A0055150040	Termostato di minima temperatura acqua (contatto bimetallico 35°C) per unità EOS	**30**

CONTROLLI

I-BASIC 1		
Modello	**Descrizione**	**Prezzo (€)**
A0055150271	Termostato elettronico analogico base per unità a 2 tubi - Comando analogico - Installazione a bordo e a parete - Compatibile con Elios (a bordo / a parete), Lean (solo parete), Soft NC (solo parete) ed Elios (a bordo / a parete) - Impianto a 2 e 4 tubi - Motore asincrono - Valvola on/off - Commutazione estate/inverno manuale - Sonda aria di serie - Sonde accessorie per aria e acqua - Porta ModBus assente	**77**
accessori		
A0055150018	Termostato di minima temperatura acqua (contatto bimetallico 35°C)	**30**
A0055150040	Termostato di minima temperatura acqua (contatto bimetallico 35°C) per unità EOS	**30**
A0055150471	Sonda aria NTC 10kΩ (L=100cm)	**22**
A0055150117	Scatola per sonda aria da parete	**23**
A0055150122	Cavo al metro per lunghezze maggiori dello standard (per sonde)	**7**

CONTROLLI

I-BASIC 3		
Modello	**Descrizione**	**Prezzo (€)**
A0055150273	Termostato elettronico analogico per unità a 2 tubi con programmazione semplificata a DIP-SWITCH - Comando digitale - Installazione a bordo e a parete - Compatibile con Anemos (solo parete), Elios (a bordo / a parete), Lean (solo parete), Soft NC (solo parete) ed Eos (solo parete) - Impianto a 2 e 4 tubi - Motore asincrono ed ECM - Valvola on/off e proporzionale - Commutazione estate/inverno automatica e manuale - Sonda aria di serie - Sonde accessorie per acqua e aria - Porta ModBus assente	**118**

CONTROLLI

I-DIGIT 1		
Modello	**Descrizione**	**Prezzo (€)**
A0055150281	Termostato elettronico programmabile per ventilconvettori a 2 tubi con display LCD - Comando elettronico con display - Installazione a bordo e a parete - Compatibile con Anemos (solo parete), Elios (a bordo / a parete), Lean (solo parete), Soft NC (solo parete) ed Eos (solo parete) - Impianti a 2 e 4 tubi - Motore asincrono ed ECM - Valvola on/off e proporzionale - Commutazione estate/inverno automatica e manuale - Sonda aria di serie - Sonde accessorie per acqua e aria - Porta ModBus	**277**

CONTROLLI

I-DIGIT 2		
Modello	**Descrizione**	**Prezzo (€)**
A0055150282D	Termostato elettronico digitale con display LCD programmabile per ventilconvettori a 2 tubi - Comando elettronico con display - Installazione a bordo e a parete - Compatibile con Anemos (solo parete), Elios (solo parete), Lean (solo parete), Soft NC (solo parete), Eos / Eos 2 (solo parete), Elios 2 / Elios 2 Duct (solo bordo) e Multifan (solo parete) - Impianti a 2 e 4 tubi - Motore asincrono ed ECM - Valvola on/off e proporzionale - Commutazione estate/inverno automatica e manuale - Sonda aria di serie - Sonde accessorie per acqua e aria - Porta ModBus	

prezzi disponibili dal mese di aprile

CONTROLLI

Accessori per I-BASIC 3 e I-DIGIT 1		
A0055150378C	Sonda temperatura acqua (NTC 10 KΩ, L=100 cm) per unità EOS ed ELIOS	**22**
A0055150436	Sonda temperatura acqua (NTC 10 KΩ, L=120 cm) per unità SOFT	**27**
A0055150296	Sonda temperatura acqua per cambio stagione automatico (NTC 10 KΩ, L=250 cm)	**36**
A0055150438	Sonda temperatura acqua per cambio stagione automatico (NTC 10 KΩ, L=120 cm) per unità SOFT	**26**
A0055150471	Sonda aria NTC 10kΩ (L=100cm)	**22**
A0055150117	Scatola per sonda aria da parete	**23**
A0055150718	Scheda adattatore da RJ45 a morsetti a vite	**54**
A0055150122	Cavo al metro per lunghezze maggiori dello standard (per sonde)	**7**

CONTROLLI

TRI/F1 2.0 - controllo con telecomando IR o interfaccia a muro con protocollo di comunicazione ModBus					
Modello	**Descrizione**	**Codice motore asincrono 3 vel.**	**Prezzo (€)**	**Codice motore Inverter ECM**	**Prezzo (€)**
ELIOS 10	Scheda elettronica con sonde di temperatura aria e acqua incluse - Telecomando con display - Installazione a bordo - Compatibile con Elios (a bordo) e Eos (a bordo) - Impianto a 2 e 4 tubi - Motore asincrono ed ECM - Consenso alla pompa di calore - Commutazione estate/inverno automatica e manuale - Sonde aria e acqua di serie - Porta ModBus presente	**A0055150645S**	**234**	**-**	**-**
ELIOS 20		**A0055150646S**	**234**	**A0055150646ES**	**234**
ELIOS 30		**A0055150647S**	**234**	**A0055150647ES**	**234**
ELIOS 40		**A0055150648S**	**234**	**A0055150648ES**	**234**
ELIOS 50		**A0055150649S**	**248**	**A0055150649ES**	**248**
ELIOS 60		**A0055150650S**	**248**	**A0055150650ES**	**248**
ELIOS 70		**A0055150651S**	**248**	**A0055150651ES**	**248**
ELIOS 80		**A0055150652S**	**248**	**A0055150652ES**	**248**
ELIOS 90		**A0055150653S**	**248**	**A0055150653ES**	**248**
ELIOS 100		**A0055150654S**	**248**	**A0055150654ES**	**248**
EOS 10*		**A0055150665S**	**447**	**A0055150665ES**	**261**
EOS 20*		**A0055150666S**	**447**	**A0055150666ES**	**261**
EOS 30*		**A0055150667S**	**447**	**A0055150667ES**	**261**
EOS 40		**A0055150668S**	**261**	**A0055150668ES**	**261**
EOS 50		**A0055150669S**	**261**	**A0055150669ES**	**261**
EOS 60		**A0055150670S**	**299**	**A0055150670ES**	**299**
EOS 70		**A0055150671S**	**299**	**A0055150671ES**	**299**

(*) Inclusa scheda di potenza
Il comando TRI/F1 2.0 e il ricevitore saranno sempre forniti sfusi

CONTROLLI

I-10		
Modello	**Descrizione**	**Prezzo (€)**
A0055150324	Termostato elettronico analogico base - Comando analogico - Installazione solo a parete - Compatibile con Elios (solo parete), Lean (solo parete), Soft NC (solo parete) ed Eos (solo parete) - Impianto a 2 e 4 tubi - Motore asincrono - Valvola on/off - Commutazione estate/inverno manuale - Sonda aria di serie - Sonde accessorie per aria e acqua - Porta ModBus assente	**76**
accessori		
A0055150018	Termostato di minima temperatura acqua (contatto bimetallico 35°C)	**30**
A0055150040	Termostato di minima temperatura acqua (contatto bimetallico 35°C) per unità EOS	**30**
A0055150471	Sonda aria NTC 10kΩ (L=100cm)	**22**
A0055150117	Scatola per sonda aria da parete	**23**
A0055150122	Cavo al metro per lunghezze maggiori dello standard (per sonde)	**7**

CONTROLLI

I-30		
Modello	**Descrizione**	**Prezzo (€)**
A0055150359	Termostato elettronico programmabile per ventilconvettori con display LCD - Comando digitale con display - Installazione a parete - Compatibile con Anemos (solo parete), Elios (solo parete), Lean (solo parete), Soft NC (solo parete) ed Eos (solo parete) - Impianto a 2 e 4 tubi - Motore ECM - Valvola on/off e proporzionale - Commutazione estate/inverno automatica e manuale - Sonda aria di serie - Sonde accessorie per aria e acqua - Porta ModBus assente	**156**

CONTROLLI

I-50		
Modello	**Descrizione**	**Prezzo (€)**
A0055150364	Termostato elettronico programmabile per unità con display LCD - Comando digitale con display - Installazione a parete - Compatibile con Elios (solo parete), Lean (solo parete), Soft (solo parete) ed Eos (solo parete) - Impianto a 2 e 4 tubi - Motore asincrono - Valvole on/off - Commutazione estate/inverno automatica e manuale - Sonda aria di serie - Sonde accessorie per aria e acqua - Porta ModBus assente	**156**

CONTROLLI

Accessori per I-30 3 e I-50		
A0055150374	Sonda aria di ripresa (NTC 10 KΩ, L=100 cm)	**22**
A0055150375	Sonda temperatura acqua (NTC 10 KΩ, L=40 cm)	**22**
A0055150378C	Sonda temperatura acqua (NTC 10 KΩ, L=100 cm) per unità EOS	**22**
A0055150436	Sonda temperatura acqua (NTC 10 KΩ, L=120 cm) per unità SOFT	**27**
A0055150376	Sonda temperatura acqua per cambio stagione automatico (NTC 10 KΩ, L=250 cm)	**34**
A0055150438	Sonda temperatura acqua per cambio stagione automatico (NTC 10 KΩ, L=120 cm) per unità SOFT	**26**
A0055150117	Scatola per sonda aria da parete	**23**
A0055150122	Cavo al metro per lunghezze maggiori dello standard (per sonde)	**7**

CONTROLLI

I-70		
Modello	**Descrizione**	**Prezzo (€)**
A0055150616 (1) **A0055150721** (2) **A0055150722** (3) 	Termostato elettronico programmabile touch - Comando digitale con display - Installazione a parete - Compatibile con Elios (solo parete), Lean (solo parete), Soft NC (solo parete) ed Eos (solo parete) - Impianto a 2 e 4 tubi - Motore asincrono ed ECM - Valvola on/off e proporzionale - Commutazione estate/inverno automatica e manuale - Sonda aria di serie - Sonde accessorie aria e acqua - Porta ModBus presente	(1) **448** (versione base) (2) **539** (con sensore umidità) (3) **778** (con sensore CO_2)
accessori		
A0055150166	Sonda aria/acqua MXWS (NTC 50 KΩ, L=80 cm)	**18**

CONTROLLI

I-80		
Modello	**Descrizione**	**Prezzo (€)**
A0055150911	Cronotermostato fancoil con display, pulsanti touch e connettività Wi-fi - Comando digitale con display - Installazione a parete - Compatibile con Elios, Elios 2, Elios 2 Duct, Lean, Soft NC, Multifan, Eos e Eos 2 - Impianto a 2 e 4 tubi - Motore asincrono ed ECM - Valvola on/off e proporzionale - Commutazione estate/inverno automatica e manuale - Sonda aria e acqua di serie - Sonde accessorie aria e acqua - Porta ModBus assente	

prezzi disponibili dal mese di aprile

CONTROLLI

I-90		
Modello	**Descrizione**	**Prezzo (€)**
A0055151000 (1) **A0055151001** (2) 	Cronotermostato fancoil con display, pulsanti touch e connettività Wi-fi - Comando digitale con display - Installazione a parete - Compatibile con Elios, Elios 2, Elios 2 Duct, Lean, Soft NC, Multifan, Eos e Eos 2 - Impianto a 2 e 4 tubi - Motore asincrono ed ECM - Valvola on/off e proporzionale - Commutazione estate/inverno automatica e manuale - Sonda aria e acqua di serie - Sonde accessorie aria e acqua - Porta ModBus assente	(1) (nero) (2) (bianco)

prezzi disponibili dal mese di aprile

CONTROLLI

503FA		
Modello	**Descrizione**	**Prezzo (€)**
A0055150849	Termostato elettronico per ventilconvettori con display LCD (Placca nera "GEWISS" vedi ART.503CT, Cod. A0055150114) - Comando digitale con display - Installazione a parete - Compatibile con Elios (solo parete), Lean (solo parete), Soft NC (solo parete) ed Eos (solo parete) - Impianto a 2 e 4 tubi - Motore asincrono - Valvola on/off - Commutazione estate/inverno automatica e manuale - Sonda aria e acqua di serie - Porta ModBus assente	**215**
accessori		
A0055150114	Placca nera "GEWISS"	**34**

CONTROLLI

TA1		
Modello	**Descrizione**	**Prezzo (€)**
A0055150001	Termostato elettronico (singolo contatto in scambio)	**58**
accessori		
A0055150147	Sonda aria di ripresa (4,7kΩ L=100 cm)	**22**
A0055150122	Cavo al metro per lunghezze maggiori dello standard (per sonde)	**7**

CONTROLLI

FAN 01		
Modello	**Descrizione**	**Prezzo (€)**
A0055150735	Regolatore per fan coil configurabile con protocollo di comunicazione BACnet - Comando digitale - Installazione a parete - Compatibile con Elios (solo parete), Lean (solo parete), Soft NC (solo parete) ed Eos (solo parete) - Impianti a 2 e a 4 tubi - Motore asincrono ed ECM - Valvola on/off e proporzionale - Commutazione estate/inverno automatica e manuale - Sonda aria e acqua di serie - Sonde accessorie per aria e acqua - Porta BACnet presente	**432**
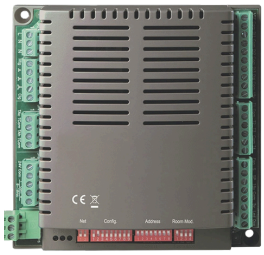		

CONTROLLI

RWIECM 1-2		
Modello	**Descrizione**	**Prezzo (€)**
A0055150345	Interfaccia utente da parete - Comando digitale con display - Installazione a parete - Compatibile con Elios (solo parete), Lean (solo parete), Soft RC (solo parete) ed Eos (solo parete) - Impianto 2 tubi - Motore asincrono ed ECM - Valvola on/off e proporzionale - Consenso alla pompa di calore - Commutazione estate/inverno automatica e manuale - Sonda aria di serie - Porta ModBus assente	**175**

CONTROLLI

KNX-AGKNFC101		
Modello	**Descrizione**	**Prezzo (€)**
A0055150723S	Modulo KNX per fan coil, installato e cablato a bordo unità in box protettivo metallico zincato (sensori esclusi) - Comando digitale - Installazione a bordo e a parete - Compatibile con Anemos (a bordo), Elios (a bordo), Lean (solo parete), Soft (a bordo) ed Eos (a bordo) - Impianto a 2 tubi e a 4 tubi - Motore asincrono e ECM - Valvola on/off - Commutazione estate/inverno automatica e manuale - Sonde accessorie per aria e acqua - Porta ModBus assente	**530**
accessori		
A0055150374	Sonda aria di ripresa (NTC 10 KΩ, L=100 cm)	**22**
A0055150375	Sonda temperatura acqua (NTC 10 KΩ, L=40 cm)	**22**

CONTROLLI

MODULO WI-FI		
	Modulo Wi-Fi per controllo remoto via App da smartphone / tablet - per sistemi operativo IOS e ANDROID. Possibilità di controllare via app: - accensione / spegnimento - temperatura desiderata - velocità di ventilazione - posizione del deflettore - programmazione oraria	
Modello	**Descrizione**	**Prezzo (€)**
A0055150905S	LEAN (versione con alette motorizzate)	**130**
A0055150906S	SOFT (versione con alette motorizzate)	**130**
A0055150907S	ELIOS (da prevedere scheda TRI/F1 2.0)	**130**
A0055150907S	EOS (da prevedere scheda TRI/F1 2.0)	**130**

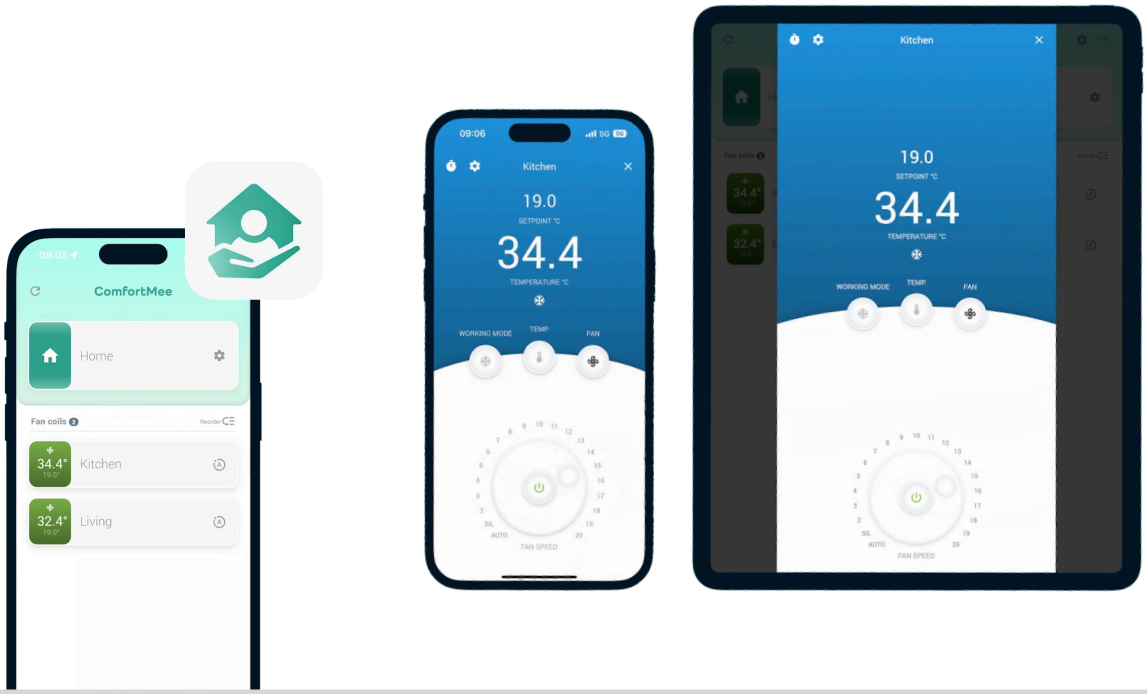

CONTROLLI

ACCESSORI		
Modello	**Descrizione**	**Prezzo (€)**
A0055150644	Telecomando a raggi infrarossi IR-C	**34**
A0055150643S	Ricevitore completo di staffa e scatola	**89**
A0055150345	RWI ECM1-2	**175**